ČESKY
NÁVOD K POUŽITÍ

Návod k použití kotvicích zařízení typu A EN 795:2012 / zavrtávaných skob EN 959:2007.
Bez pečlivého přečtení tohoto návodu nepoužívejte tento výrobek.

V tomto předpisu jsou uvedeny všechny důležité informace pro správné použití borháků a plaket při horolezectví, sportovním lezení, lezení na zajištěných cestách, speleologii a práci ve výškách (obr. 1).
Chybné použití nebo nedostatečná údržba může vést k nebezpečným, ba dokonce smrtelným nehodám. Proto mohou tento výrobek používat pouze způsobilé a náležitě poučené osoby, které dokáží posoudit rizika plynoucí z podmínek, ve kterých je tento výrobek používán. Nejste-li schopni nést odpovědnost za takové riziko, nepoužívejte tento výrobek.
Za jakékoliv riziko spojené s používáním tohoto výrobku je zodpovědná osoba, která borhák/plaketu osadila.
Výrobce ani prodejce nenese odpovědnost za přímé, nepřímé ani nahodilé škody související s nesprávným použitím tohoto výrobku.
Je-li výrobek znovu prodán mimo původní zemi určení, je pro bezpečnost uživate nezbytné, aby prodejce poskytl návody pro používání, pro údržbu, pro periodickou prohlídku a pro opravu v jazyce země, ve které má být výrobek používán.

POPIS ČÁSTÍ (obr. 2): 1 – plaketa / 2 – dřík / 3 – podložka / 4 – matice / 5 – borhák / 6 – slaňovací stanoviště

ZNAČENÍ (obr. 3): 1 – výrobce / 2 – model/velikost / 3 – evropská norma / 4 – číslo série / 5 – čti instrukce / 6 – použití pouze jednou osobou / 7 – pevnost

POUŽITÍ:
a) Jako kotvicí zařízení typu A EN 795:2012:
- Pokud je zařízení použito jako část systému zchycení pádu, musí být uživatel vybaven prostředky, které omezují maximální dynamické síly vyvinuté na uživatele v průběhu zachycení pádu na maximálně 6 kN.
- Na pracovišti musí být k dispozici plán pro záchranu a musí zohledňovat všechny nouzové situace při práci.
- Doporučujeme používání výhradně jednou osobou; pokud to není možné, musí být výrobek prověřen kompetentní osobou před a po každém použití. Je třeba znát nezbytné efektivní a bezpečné metody záchrany pro případ, kdy se uživatel dostane do potíží při použití tohoto výrobku. Ověřte si fyzickou kondici uživatele, která může mít vliv na bezpečnost během běžného nebo mimořádného použití.
- Zatížení, které je přenášeno z kotvicího zařízení na konstrukci, musí být maximálně 12 kN.
- Při použití musí být uživatel vždy pod úrovní kotvicího bodu. Pečlivě zvažte pozici a výšku kotvicího bodu vzhledem k zemi a berte v úvahu průtah lana při možném pádu a jiné nebezpečné překážky i v případě kyvadlového efektu. Vždy pracujte tak, abyste omezili možnost pádu a jeho možnou délku na minimum.
- Používejte pouze kotvicí prostředky vyhovující evropské normě EN 795:2012 s minimální pevností 12 kN (18 kN pro textilní kotvicí prostředky).
- V systému zachycení pádu je nutné používat výhradně celotělový úvazek splňující EN 361.
- Zkontrolujte, že výrobek je dodáván s návodem k použití a kontrolní kartou v souladu s požadavky normy EN 365:2004. Tato karta musí být vyplněna a průběžně aktualizována uživatelem. Pokud karta u výrobku chybí, nepoužívejte jej.
- Výrobky musí být nejméně jednou za 12 měsíců zkontrolovány výrobcem nebo jím autorizovanou osobou.
- Výrobek by měl bý použit pouze jako prostředek ochrany osob proti pádu a ne pro zvedání zařízení.

b) Jako zavrtávané skoby EN 959:2007.

Existuje mnoho nevhodných způsobů použití a jen některé z nich jsou popsány v tomto návodu (přeškrtnutá zobrazení). **Jen způsoby označené jako "SPRÁVNÉ" jsou povoleny.** Jakékoliv jiné použití je **ZAKÁZANÉ**. Ověřte si, že veškeré vaše vybavení je určeno pro horolezectví, sportovní lezení, lezení na zajištěných cestách speleologii nebo práci ve výškách a že je navzájem kompatibilní a odpovídá příslušným evropským směrnicím a normám.

INSTALACE:
Před použitím výrobku vždy zkontrolujte jeho bezchybnou funkčnost a ujistěte se, že jsou všechny jeho komponenty vyrobeny ze stejného materiálu. Před osazením do skály/konstrukce vizuálně zkontrolujte, že je dřík čistý a ujistěte se, že je skála/konstrukce kompaktní, čistá a nedrolí se. Po instalaci vždy ověřte, že se karabina v oku může volně pohybovat a nikde se nepříčí.

Vrtání (obr. 4):
- Vyvrtejte do skály/konstrukce díru s průměrem a hloubkou dle tabulky (obr. 1).
- Vyčistěte díru kartáčkem a vyfoukejte veškeré nečistoty vzniklé při vrtání.

Instalace borháku:
- Pomocí pistole naplňte díru do poloviny lepidlem (obr. 6a), nebo použijte ampuli (obr.6b), kterou rozbijete borhákem.
- Zatlačte borhák až po oko a přitom jím minimálně 10× otočte, aby se dvousložkové lepidlo dobře promíchalo.
- Než borhák zatížíte, počkejte, až lepidlo zaschne. Výrobce doporučuje použít následující lepidla: UPM 44 nebo Fis 360V či skleněné ampule RM 10.

Instalace plakety s dříkem (obr. 5):
- Nasaďte plaketu na dřík.
- Natlučte dřík s plaketou do připravené díry.
- Zkontrolujte, zda kontaktní plocha plakety leží celou svou plochou na skále/konstrukci a dotáhněte matici.

Instalace plakety:
- Pokud používáte plaketu s jiným, než dodávaným upevňovacím prvkem, ujistěte se, že má dostatečnou pevnost a že je s plaketou kompatibilní.

PEVNOST: Použití těchto pomůcek bylo prověřeno v teplotách -30 °C až +50 °C. Použití v mořském prostředí značně snižuje životnost výrobku. Pevnostní údaje uvedené v tomto návodu (obr. 7) závisí na kvalitě skály/konstrukce (pevnost v tlaku 50±10 N/mm²) a na správné instalaci. Ve špatné skále může být pevnost snížena téměř na nulu. Může být nutné použít delší nebo zcela jiné kotvicí zařízení.

ÚDRŽBA (obr. 9): Před každým použitím vždy zkontrolujte, zda je výrobek v bezvadném stavu, a zda nenese známky opotřebení, koroze, deformace nebo jiného poničení. V případě jakýchkoliv pochybností o stavu výrobku se nerozpakujte a výrobek vyměňte za nový. Vyměňte výrobek vykazující známky opotřebení nebo koroze.
Vyhněte se kontaktu výrobku s korozivními substancemi nebo rozpouštědly. Pokud výrobek přišel do kontaktu s takovými látkami, okamžitě jej omyjte pitnou vodou pokojové teploty (asi 20 °C) a pokud je to nezbytné, použijte neutrální mýdlo. Opláchněte jej v čisté vodě a osušte suchým hadrem. Nevystavujte výrobek zdrojům tepla vyšších než 100 °C. Bez předchozího písemného souhlasu výrobce nesmí být na výrobku prováděny změny a všechny opravy se mohou provádět jen v souladu s postupem výrobce.

DEZINFEKCE: Pro dezinfekci používejte dezinfekční prostředek obsahující kvartérní amonné soli. Rozpusťte nezbytné množství dezinfekčního prostředku v čisté vodě, max. 20°C. Ponechte výrobek namočený do tohoto roztoku jednu hodinu. Potom jej opláchněte v čisté vodě a osušte čistým hadrem.

MATERIÁLY: Výběr materiálu přizpůsobte korozním podmínkám daného prostředí.
Steel – pozinkovaná ocel: určeno pro vnitřní, suché prostředí
A4 stainless – nerezová ocel třídy A4 (316L): určeno pro venkovní, vlhké prostředí. Není určeno pro velmi agresivní prostředí (např. kontakt s mořskou vodou nebo chlorovanou bazénovou vodou, chemicky znečištěné prostředí, atd.)
Nekombinujte komponenty z různých materiálů.
Žádné výše uvedené zařízení ani způsob jeho údržby nezpůsobuje alergie, přecitlivělost nebo podráždění kůže.

SKLADOVÁNÍ a TRANSPORT: Výrobek skladujte na chladném, suchém a dobře větraném místě. V místnosti nesmí být korozívní prostředí nebo zdroje tepla vyšší než 100 °C. Výrobek nesmí přijít do kontaktu s ostrými předměty, které by jej mohly poškodit. Nikdy neukládejte výrobek před tím, než ho důkladně osušíte a neskladujte jej v prostředí s vysokou salinitou. Kromě výše uvedených pravidel nejsou žádné speciální požadavky pro transport.

ŽIVOTNOST: Životnost výrobku není výrobcem striktně stanovena. V závislosti na stavu výrobku a historii jeho použití, však může být nezbytné vyřadit jej z provozu okamžitě (například při zachycení velmi těžkého pádu nebo při viditelném poškození výrobku). Životnost závisí na řadě faktorů: intenzita a správnost použití, vnější podmínky při použití (vlhkost, vysoké teploty, mořská voda, ...), opotřebení, koroze, nadměrné zatěžování výrobku, nesprávné skladování, atd.

ENGLISH
GENERAL INSTRUCTIONS FOR USE

Instruction for use for anchor devices type A EN 795:2012 / rock anchors EN 959:2007.
Do not use this product before reading and understanding these instructions for use.

These instructions contain all the necessary information for the correct and safe use of glue in anchors and hanger plates in the fields of activity: mountaineering, sport climbing, "Via ferrata", caving, working at heights (fig. 1).
A malfunction due to improper use of the equipment is dangerous for the physical health of the user.
So, the use of the equipment should be limited to experienced person, who are trained and aware of the danger created by the conditions in which the equipment is used. If you are not able, or not in a position to assume this responsibility or to take this risk, do not use this equipment.
The person who installed the glue in anchor/ hanger plate is personally responsible for all risks and damages related to its use.
The producer and the retailers decline any and all responsibility for any damage or other type of negative consequence due to incorrect use and to inappropriate applications.
It is essential for the safety of the user that if the product is re-sold outside the original country of destination the reseller shall provide instructions for use, for maintenance, for periodic examination and for repair in the language of the country in which the product is to be used.

NOMENCLATURE (fig. 2): 1 – hanger plate / 2 – bolt / 3 – washer / 4 – nut / 5 – glue-in anchor / 6 – repelling station

MARKING (fig. 3): 1 – producer / 2 – model/size / 3 – European standard / 4 – batch number / 5 – read instructions! / 6 – one person use only / 7 – minimum breaking load

USE:
a) Anchor devices type A EN 795:2012:
- When the anchor device is used as a part of a fall arrest system, the user shall be equipped with a means of limiting the maximum dynamic forces exerted on the user during the arrest of a fall to a maximum of 6 kN.
- A rescue plan shall be in place to deal with any emergencies that could arise during the work.
- To ensure the good maintenance and traceability of this product it is best to allocate it to a sole user; if not possible the product shall be checked by competent persons before and after use. If necessary, there must be an efficient and safe rescue method to be adopted should a person find himself in difficulty while using this product. Always verify that the physical conditions of the user are such that the product is used safely during ordinary as well as emergency use.
- The maximum load transmitted from anchor device to the structure shall be 12 kN.
- While using the connector and other personal protective devices, the user must always remain below the anchor point. The position and the height of the anchor point from the ground, must be calculated in the view of a possible fall, taking into account the length of the rope and of the devices connected to the rope, any dangerous obstacles, and the possibility of a "swinging" effect. The work must be carried out in such way as to minimize both the potential fall and potential fall distance.
- Use only anchors complying with the EN 795 with a minimum breaking strength of 12 kN (18 kN for textile anchors).
- The full body harness complying EN 361 is the only acceptable body retaining device that can be used in a fall arrest system.
- Verify that a technical identification and control card in conformity with standard EN 365:2004 is provided with the product. This card must be filled in and kept updated by the user. If the card is missing, do not use the device.
- Anchor devices shall undergo periodical in-depth inspection carried out by authorized person at least every 12 months.
- Anchor devices should only be used for personal fall protection and not for lifting equipment.

b) Rock anchors EN 959:2007.

The situations where the device could be used incorrectly are many. Only some of these incorrect uses are included in these instructions and these are indicated with a cross over the illustrations. **Only the ways indicated as "CORRECT" are allowed.** Any other use is **PROHIBITED**. Always verify before use that your equipment is designed for mountaineering, sport climbing, "Via ferrata", caving and working at heights and consists of products compatible with each other and is in conformity with the applicable regulations, standards and directives in force.

INSTALLATION: Before each use, always verify, control and assure yourself that the product is in top condition and all components are made of identical material. Before installation check visually, if the anchor is clean and if the rock/construction is solid, clean and not crumbly. Always check after installation, if the carabiner can move freely inside the attachment eye and if it is not cross-loaded.

Drilling (fig. 4):
- Make a hole with diameter and deepness as indicated in the table 1.
- Clean the hole with a brush and then with an air, being sure that there are no residues.

Glue-in anchor installation:
- Fill the hole halfway with glue (fig. 6a), or use capsule (fig. 6b) and break it using the anchor.
- Insert the glue-in anchor and turn it about ten times so that the double component glue is mixed well.
- Wait for the glue to harden before loading the glue-in anchor. Singing Rock recommends use this type of glue: UPM 44 or FIS 360V or alternatively resin capsule RM10.

Hanger plate with bolt installation (fig. 5):
- Insert the hanger plate to the bolt.
- Hammer the assembly into the pre-drilled hole.
- Check if the hanger touches the rock/structure surface with its whole area and tight the nut.

Hanger plate installation:
- If using other than original bolt, make sure, it is strong enough and compatible with the hanger.

STRENGTH: The use of these tools has been studied for temperatures between -30°C and +50°C. The use in sea environment considerably decreases product's life. The strength values indicated in this manual (fig .7) depend on rock/structure quality (resistance to the compression 50 ± 10 N/mm²) and on correct installation. In poor quality rock/structure the strength should be reduced to zero. It may be necessary to use longer or alternative anchor device.

MAINTENANCE (fig. 9): Before each use always check product´s condition: there must be no wear, corrosion, deformation or defects in general. If you have any doubts, do no use this product and replace it immediately. Replace the product which has signs of wear or corrosion. Avoid contact with all corrosive substances or solvents. In the event of product coming in contact with such liquids, clean it immediately with potable water at room temperature (about 20 °C) and if necessary add neutral soap. Rinse with clean water and dry with a dry cloth. Remain away of 100 °C and high temperature sources. Any alterations or additions to the equipment are forbidden without the manufacturer´s prior written consent. Any repair shall only be carried out in accordance with manufacturer´s procedures.

DISINFECTION: Use a disinfectant which contains quaternary ammonium salts. Dissolve as much disinfectant as necessary in warm water, max 20 °C. Soak the tool in this solution for one hour. Then rinse it with clean water and dry with a dry cloth.

MATERIALS: Choose the material according to the corrosive conditions of the environment.
Steel – zinc plated steel: recommended for indoor, dry environment.
A4 stainless – stainless steel A4 grade A4: recommended for outdoor, wet environment. Not recommended for aggressive environment (e.g. sea water, chlorinated pool water, chemically polluted environment, etc.)
Never combine components made of different materials.
All the materials and treatments used are antiallergenic. They do not cause skin irritations or sensitivity.

STORAGE AND TRANSPORT: Store the product in cold, dry, well-aired place. There must not be any corrosive substances or heat sources (max 100 °C) in the storage place. The product must not come in contact with other sharp object that could damage it. Never store the equipment before having thoroughly dried it and avoid storing it in areas with a high saline concentration. Except for the above-mentioned indications, there are no special precautions to be used during the transport.

LIFETIME: Lifetime of this product is not strictly limited by the manufacturer. Depending on the condition of the product and its history it may be necessary to retire it immediately (e.g. after hard fall, visible signs of damage, ...). Lifetime of this product can be influenced by various factors such as: frequent or improper use, usage environment (humidity, high temperatures, ice), wear, corrosion, abnormal loading, exposure to heat sources, improper storage, etc.

DEUTSCH
GEBRAUCHSANWEISUNG

Produktinformation Anschlagpunkte Typ A EN 795:2012 / Felshaken / Felsanker EN 959:2007.
Nutzen Sie dieses Produkt nicht, ohne vorher diese Produktinformation gelesen und verstanden zu haben.

Diese Produktinformation beinhaltet alle notwendigen Informationen für die korrekte und sichere Anwendung von Klebehaken und Hakenlaschen in den Anwendungsbereichen alpines Bergsteigen, Sportklettern, Klettersteig, Höhlen, Arbeiten in der Höhe (fig. 1).
Eine Fehlanwendung dieser Ausrüstung ist gefährlich für die physische Gesundheit der nutzenden Person. Die Anwendung dieses Produktes darf nur durch Personen stattfinden, die über entsprechende Erfahrung und Ausbildung verfügen, sowie in der Lage sind, die jeweilige Situation der Anwendung und die dort herrschenden Bedingungen zu beherrschen. Sollten Sie sich nicht in der Lage fühlen diese Verantwortung tragen zu können, für andere genau so wie für sich selbst, dann verzichten Sie auf die Anwendung des Produktes.
Diejenige Person die den Felshaken, Klebehaken, Ankerpunkt, setzt, trägt die Verantwortung für Schäden die aufgrund eines fehlerhaften Anbringes des Ankerpunktes, vorkommen.
Der Hersteller und die Händler lehnen jegliche Verantwortung für Schäden oder andere negative Folgen ab, die durch unsachgemäßen Gebrauch und unsachgemäße Anwendungen entstehen. Für die Sicherheit des Anwenders ist es ausschlaggebend, dass der Wiederverkäufer, wenn das Produkt außerhalb des ursprünglichen Bestimmungslandes verkauft wird, Produktinformationen für die Verwendung, Wartung, regelmäßige Überprüfung und Reparatur in der Sprache des Landes auszuhändigen, in dem das jeweilige Produkt verwendet wird.

BESCHREIBUNG (Abb. 2): 1 – Hakenlasche / 2 – Bolzen / 3 – Beilagscheibe / 4 – Nuss / 5 – Klebeanker / 6 – Abseilstation

MARKIERUNG (Abb. 3): 1 – Hersteller / 2 – Modell/Größe / 3 – EN Standard / 4 – Chargennummer / 5 – Hinweis auf beigefügte Produktinformationen! / 6 – Nur für jeweils eine Person geeignet / 7 – Bruchlast

ANWENDUNG:
a) Aschlagpunkte Typ A EN 795: 2012:
- Wenn die Anschlagvorrichtung als Teil eines Auffangsystems verwendet wird, muss der Anwender mit einer Einrichtung ausgestattet sein, die die maximalen dynamischen Kräfte begrenzt. Die während des Auffangens eines Sturzes auf den Benutzer ist auf maximal 6 kN begrenzt.
- Für Notfälle, die während der Anwendung auftreten können, muss ein Rettungsplan vorhanden sein.
- Um die gute Wartung und Rückverfolgbarkeit dieses Produkts zu gewährleisten, ist es am besten, es einem einzigen Benutzer zuzuordnen. Wenn dies nicht möglich ist, muss das Produkt vor und nach dem Gebrauch mindestens einer Sichtprüfung unterzogen werden. Es muss adäquates Personal und adäquate Ausrüstung bereitstehen, um jederzeit eine Rettung durchführen zu können. Die körperliche Fitness des Anwenders sollte eine sichere Benutzung im normalen Alltag, sowie in einer besonderen Situation ermöglichen.
- Die maximale Last, die von der Ankervorrichtung auf die Struktur übertragen wird, darf nicht mehr als 12 kN betragen. Während der Verwendung des Anschlagpunktes und einer anderen persönlichen Schutzausrüstung (PSA), soll der Anwender sich immer unterhalb des Anschlagpunktes befinden.
- Bei der Auswahl einer geeigneten Position und einer geeigneten Höhe für den Anschlagpunkt, sind Faktoren wie Länge des Seiles oder des Verbindungsmittels, Hindernisse in der Fallstrecke oder das "Nachpendeln", zu berücksichtigen.
- Die Arbeiten müssen so durchgeführt werden, dass sowohl der potenzielle Fall als auch die potentielle Fallstrecke minimiert werden. Verwenden Sie nur Dübel nach EN 795 mit einer Mindestbruchkraft von 12 kN (18 kN für Textilanker). Tragen Sie immer einen Komplettgurt nach EN 361. Mit dem Produkt ist eine technische Identifikations- und Kontrollkarte in Übereinstimmung mit der Norm EN 365:2004 zu liefern. Diese Karte kann ausgefüllt und vom Benutzer aktualisiert werden. Es können auch andere Dokumentionstechniken verwendet werden. Wichtig ist nur das die jeweiligen Prüfungen in den Datenbanken festgehalten werden.
- Sollte es keine Dokumentation zu dem Produkt geben raten wir von dessen Nutzung ab.
- Anschlagvorrichtungen müssen mindestens alle 12 Monate geprüft werden. Die Prüfung ist von einer autorisierten Person durchzuführen.
- Anschlagpunkte können nur von Menschen genutzt werden und nicht zum heben von Lasten.

b) Felsanker EN 959:2007.

Die Situationen, in denen das Produkt falsch angewendet werden könnte, sind vielfältig. Nur einige dieser inkorrekten Verwendungen sind in dieser Anleitung enthalten und sind mit einem Kreuz über den Abbildungen gekennzeichnet. **Nur die als „KORREKT" angegebenen Verwendungsarten sind erlaubt.** Jede andere Verwendung ist **VERBOTEN**. Überprüfen Sie vor Gebrauch immer, dass Ihre Ausrüstung für das Bergsteigen, Sportklettern, den „Klettersteig", Höhlenforschung oder Arbeiten in der Höhe bestimmt ist und aus miteinander kompatiblen Produkten besteht, die den geltenden Vorschriften, Normen und Richtlinien entsprechen.

INSTALLATION: Überprüfen Sie vor jedem Gebrauch, ob das Produkt in einwandfreiem Zustand ist und ob alle Komponenten miteinander kompatibel sind. Überprüfen Sie vor der Installation visuell ob sich der Anker in einwandfreiem Zustand befindet und ob der Stein, die Konstruktion, der Fels, nicht brüchig ist. Überprüfen Sie nach der Installation immer, ob sich der Karabinerhaken frei innerhalb der Öffnung der Lasche / des Anschlagpunktes, bewegen kann und ob er nicht quer belastet ist. Bohren (Abb. 4): Bohren Sie ein Loch mit Durchmesser und Tiefe wie in Tabelle 1 angegeben. Reinigen Sie das Loch mit einer Bürste und mit Druckluft und achten Sie darauf, dass keine Rückstände vorhanden sind.

Installation von Klebehaken:
Füllen Sie das Loch bis zur Hälfte mit Kleber (Abb. 6a), oder verwenden Sie eine Kapsel (Abb. 6b) und führen Sie den Haken / Dübel etc. in die Bohrung ein um die Kapsel zu zerbrechen. Drehen Sie den Haken / Dübel mehrere Male (10×) um die Komponenten des Klebstoffes möglichst gleichmäßig zu mischen. Warten Sie, bis der Klebstoff aushärtet, bevor Sie den Haken / Dübel belasten. Singing Rock empfiehlt folgende Klebstoffe: UPM 44 oder FIS 360V oder alternativ Kunstharzkapsel RM10.

Hakenlasche mit Bolzenmontage (Abb. 5):
Setzen Sie die Hakenlasche auf den Bolzen. Die Baugruppe in das vorgebohrte Loch einführen. Überprüfen Sie, das die Hakenlasche vollflächig auf dem Untergrund aufliegt und ziehen Sie die Mutter fest.

Installation Hakenlasche:
Wenn Sie einen anderen als den Originaldübel oder Anker verwenden, so achten Sie darauf dass dieser genügen Festigkeit aufweist und mit der Hakenlasche kompatibel ist.

FESTIGKEIT: Der Einsatz dieser Werkzeuge wurde bei Temperaturen zwischen -30 °C und +50 °C getestet. Die Verwendung in Salzwasseratmosphäre verringert die Lebensdauer des Produkts erheblich. Die in dieser Produktinformation angegebenen Festigkeitswerte (Abb. 7) hängen von der Gesteins- / Strukturqualität (Druckfestigkeit 50 ± 10 N/mm²) und von der korrekten Installation ab. In minderwertigem Gestein / Struktur kann keine Belastbarkeit gegeben sein. Es kann notwendig sein, längere oder alternative Ankergeräte zu verwenden.

WARTUNG (Abb. 9): Überprüfen Sie vor jedem Gebrauch den Zustand des Produkts: Es darf keine Abnutzung, Korrosion, Verformung oder sonstige Defekte aufweisen. Wenn Sie irgendwelche Zweifel an der Sicherheit oder dem einwandfreien Zustand haben, verwenden Sie dieses Produkt nicht und sondern Sie es sofort ab. Ersetzen Sie das Produkt, wenn es Anzeichen von Verschleiß oder Korrosion aufweist. Kontakt mit jeglichen ätzenden Substanzen oder Lösungsmitteln ist zu verhindern. Sollte das Produkt mit solchen Flüssigkeiten in Berührung kommen, reinigen Sie es sofort mit Süßwasser bei Raumtemperatur (ca. 20 °C) und verwenden Sie gegebenenfalls Seife mit neutralem ph Wert . Mit klarem Wasser abspülen und mit einem Tuch trocknen. Von Hochtemperaturquellen mit mehr als 100 °C fernhalten. Änderungen oder Ergänzungen des Produktes sind ohne vorherige schriftliche Zustimmung des Herstellers nicht zulässig. Jede Reparatur darf nur gemäß den Verfahren des Herstellers durchgeführt werden.

REINIGUNG: Verwenden Sie ein Reinigungsmittel, das quaternäre Ammoniumsalze enthält. So viel Reinigungsmittel wie nötig in warmem Wasser (max. 20 °C) lösen. Weichen Sie das Werkzeug ca. eine Stunde lang in dieser Lösung ein. Spülen Sie es dann mit sauberem Wasser ab und trocknen Sie es mit einem trockenen Tuch ab.

VERWENDETE MATERIALIEN: Wählen Sie das Material entsprechend den korrosiven Bedingungen der Umgebung.
Stahl – verzinkter Stahl: Trockene Innenräume.
A4 rostfrei – Edelstahl A4: Außenbereich, feuchte Umgebung. Nicht für aggressive Umgebungen empfohlen (z. B. Meerwasser, chloriertes Poolwasser, chemisch verunreinigte Umgebung usw.)
Kombinieren Sie niemals Komponenten aus verschiedenen Materialien, dies könnte sich korrosiv auswirken.
Alle verwendeten Materialien und Behandlungen nicht allergen. Sie verursachen keine Hautreizungen oder Reaktionen. Klebeanker und Hakenlaschen sind aus poliertem Edelstahl.

LAGERUNG UND TRANSPORT: Lagern Sie das Produkt an einem kühlen, trockenen und gut belüfteten Ort. Am Lagerort dürfen keine ätzenden Stoffe oder Wärmequellen (max. 100 °C) vorhanden sein. Das Produkt darf nicht mit anderen scharfen Gegenständen in Kontakt kommen, die es beschädigen könnten. Lagern Sie das Produkt niemals, bevor Sie es nicht gründlich getrocknet haben und lagern Sie es nicht in Bereichen mit hoher Salzkonzentration. Abgesehen von den oben genannten Hinweisen sind beim Transport keine besonderen Vorsichtsmaßnahmen zu beachten.

LEBENSDAUER: Die Lebensdauer dieses Produkts ist nicht streng durch den Hersteller begrenzt. Abhängig vom Zustand des Produkts und seiner Geschichte kann es notwendig sein, es sofort zu entfernen (z. B. nach einem harten Krafteintrag durch Sturz, sichtbare Anzeichen von Schäden, ...). Die Lebensdauer dieses Produkts kann durch verschiedene Faktoren beeinflusst werden: Sehr häufige oder häufige oder unsachgemäße Verwendung, Nutzungsumgebung (Feuchtigkeit, hohe Temperaturen, große Temperaturunterschiede, Eis), Abnutzung, Korrosion, abnormale Belastung, Exposition gegenüber Wärmequellen, unsachgemäße Lagerung usw.

FRANÇAIS
MODES D'UTILISATION

Instruction pour l'utilisation des dispositifs d'ancrage type A EN 795: 2012 / ancrages de roche EN 959: 2007.
N'utilisez pas ce produit avant d'avoir lu et compris ces instructions d'utilisation.

Ces instructions contiennent toutes les informations nécessaires pour une utilisation correcte et sûre de la colle dans les ancrages et plaquettes de suspension dans les domaines d'activité: alpinisme, escalade sportive, „Via ferrata", spéléologie, travail en hauteur (figure 1).
Un dysfonctionnement dû à une mauvaise utilisation de l'équipement est dangereux pour la santé physique de l'utilisateur.
Ainsi, l'utilisation de l'équipement devrait être limitée à une personne expérimentée, qui est formée et consciente du danger créé par les conditions dans lesquelles l'équipement est utilisé. Si vous n'êtes pas en mesure, ou n'êtes pas en mesure d'assumer cette responsabilité ou de prendre ce risque, n'utilisez pas cet équipement.
La personne qui a installé la colle dans la plaque d'ancrage est personnellement responsable de tous les risques et dommages liés à son utilisation.
Le producteur et les revendeurs déclinent toute responsabilité pour tout dommage ou autre type de conséquence négative résultant d'une utilisation incorrecte et d'applications inappropriées.
Il est essentiel pour la sécurité de l'utilisateur que si le produit est revendu en dehors du pays de destination d'origine, le revendeur doit fournir des instructions d'utilisation, d'entretien, d'examen périodique et de réparation dans la langue du pays dans lequel le produit doit être utilisé.

NOMENCLATURE (figure 2): 1 – plaquette de suspension / 2 – boulon / 3 – rondelle / 4 – écrou / 5 – ancrage à coller / 6 – position de rappel

MARQUAGE (figure 3): 1 – producteur / 2 – modèle/taille / 3 – Norme européenne / 4 – numéro de lot / 5 – lisez les instructions! / 6 – une personne seulement / 7 – charge de rupture minimale

UTILISATION:
a) Dispositifs d'ancrage type A EN 795: 2012:
- Lorsque le dispositif d'ancrage fait partie d'un système antichute, l'utilisateur doit être équipé d'un moyen permettant de limiter les forces dynamiques maximales exercées sur l'utilisateur lors de l'arrêt d'une chute à un maximum de 6 kN.
- Un plan de sauvetage doit être en place pour faire face à toute urgence qui pourrait survenir pendant le travail.
- Pour assurer la bonne maintenance et la traçabilité de ce produit, il est préférable de l'attribuer à un utilisateur unique; Si ce n'est pas possible, le produit doit être vérifié par des personnes compétentes avant et après utilisation. Si nécessaire, une méthode de sauvetage efficace et sûre doit être adoptée si une personne se trouve en difficulté lors de l'utilisation de ce produit. Toujours vérifier que les conditions physiques de l'utilisateur sont telles que le produit est utilisé en toute sécurité lors d'une utilisation ordinaire ou d'urgence.
- La charge maximale transmise par le dispositif d'ancrage à la structure doit être de 12 kN.
- Lors de l'utilisation du connecteur et d'autres dispositifs de protection individuelle, l'utilisateur doit toujours rester en dessous du point d'ancrage. La position et la hauteur du point d'ancrage par rapport au sol doivent être calculées en vue d'une éventuelle chute, en tenant compte de la longueur de la corde et des dispositifs reliés à la corde, de tout obstacle dangereux et de la possibilité d'un effet „Swinging". Le travail doit être effectué de manière à minimiser à la fois la chute potentielle et la distance de chute potentielle.
- Utilisez uniquement des ancrages conformes à la norme EN 795 avec une résistance à la rupture minimale de 12 kN (18 kN pour les ancrages textiles).
- Le harnais de sécurité complet conforme à la norme EN 361 est le seul dispositif de retenue de corps acceptable pouvant être utilisé dans un système antichute.
- Vérifier qu'une carte technique d'identification et de contrôle conforme à la norme EN 365:2004 est fournie avec le produit. Cette carte doit être complétée et tenue à jour par l'utilisateur. Si la carte est manquante, n'utilisez pas l'appareil.
- Les dispositifs d'ancrage doivent faire l'objet d'un contrôle périodique approfondi effectué par une personne autorisée au moins tous les 12 mois.
- Les dispositifs d'ancrage ne doivent être utilisés que pour la protection individuelle contre les chutes et non pour les équipements de levage.

b) Ancrage de roche EN 959:2007.

Les situations où l'appareil pourrait être utilisé incorrectement sont nombreuses. Seules certaines de ces utilisations incorrectes sont incluses dans ces instructions et sont indiquées par une croix sur les illustrations. **Seuls les moyens indiqués comme „CORRECT" sont autorisés.** Toute autre utilisation est **INTERDITE**. Vérifiez toujours avant utilisation que votre équipement est conçu pour l'alpinisme, l'escalade sportive, la „Via Ferrata", la spéléologie et le travail en hauteur et se compose de produits compatibles entre eux et est conforme aux réglementations, normes et directives en vigueur.

INSTALLATION: Avant chaque utilisation, vérifiez toujours, contrôlez et assurez-vous que le produit est en parfait état et que tous les composants sont faits de matériaux identiques. Avant l'installation vérifier visuellement, si l'ancrage est propre et si la roche / la construction est solide, propre et non friable. Toujours vérifier après l'installation, si le mousqueton peut se déplacer librement à l'intérieur de l'œil de fixation et s'il n'est pas en charge croisée.

Forage (figure 4):
Faire un trou avec le diamètre et la profondeur comme indiqué dans le tableau 1.
Nettoyez le trou avec une brosse, puis avec de l'air, en vous assurant qu'il n'y a pas de résidus.

Installation d'ancrage de coller:
Remplir le trou à moitié avec de la colle (figure 6a), ou utiliser une capsule (figure 6b) et la casser en utilisant l'ancrage.
Insérez l'ancrage à coller et tournez-la environ dix fois pour que la colle à deux composants soit bien mélangée.
Attendez que la colle durcisse avant de charger l'ancrage à coller. Singing Rock recommande d'utiliser ce type de colle: UPM 44 ou FIS 360V ou encore la résine RM10.

Plaquette de suspension avec l'installation de boulon (figure 5):
Insérez la plaquette de suspension dans le boulon.
Marteler l'ensemble dans le trou pré-percé.
Vérifiez si le cintre touche la surface de la roche / structure avec toute sa surface et serrez l'écrou.

Installation de plaquette de suspension:
Si vous utilisez un autre boulon d'origine, assurez-vous qu'il est suffisamment solide et compatible avec le support.

RÉSISTANCE: L'utilisation de ces outils a été étudiée pour des températures comprises entre -30 °C et +50 °C. L'utilisation en milieu marin diminue considérablement la durée de vie du produit. Les valeurs de résistance indiquées dans ce manuel (fig. 7) dépendent de la qualité de la roche / structure (résistance à la compression 50±10 N/mm²) et de l'installation correcte. Dans les roches / structures de mauvaise qualité, la résistance devrait être réduite à zéro. Il peut être nécessaire d'utiliser un dispositif d'ancrage plus long ou alternatif.

ENTRETIEN (fig. 9): Avant chaque utilisation, vérifiez toujours l'état du produit: il ne doit pas y avoir d'usure, de corrosion, de déformation ou de défaut en général. En cas de doute, n'utilisez pas ce produit et remplacez-le immédiatement. Remplacez le produit qui présente des signes d'usure ou de corrosion. Éviter le contact avec toutes les substances ou solvants corrosifs. En cas de contact du produit avec de tels liquides, nettoyez-le immédiatement avec de l'eau potable à température ambiante (environ 20 °C) et, si nécessaire, ajoutez du savon neutre. Rincer à l'eau propre et sécher avec un chiffon sec. Rester à l'écart de 100 °C et des sources de haute température. Toute modification ou ajout à l'équipement est interdit sans le consentement écrit préalable du fabricant. Toute réparation doit uniquement être effectuée conformément aux procédures du fabricant.

DÉSINFECTION: Utiliser un désinfectant contenant des sels d'ammonium quaternaire. Dissoudre autant de désinfectant que nécessaire dans l'eau chaude, max 20 °C. Trempez l'outil dans cette solution pendant une heure. Puis rincez-le avec de l'eau propre et séchez avec un chiffon sec.

MATÉRIAUX: Choisissez le matériau en fonctions des conditions de corrosion de l'environnement.
Acier – acier zingué: recommandé pour un environnement intérieur et sec.
A4 en acier inoxydable – A4 en acier inoxydable A4: recommandé pour les environnements extérieurs humides. Non recommandé pour un environnement agressif (par exemple, eau de mer, eau de piscine chlorée, environnement pollué chimiquement, etc.).
Ne combinez jamais des composants faits de matériaux différents.
Tous les matériaux et traitements utilisés sont antiallergiques. Ils ne provoquent pas d'irritations ou de sensibilité de la peau.

STOCKAGE ET TRANSPORT: Conserver le produit dans un endroit frais, sec et bien aéré. Il ne doit pas y avoir de substances corrosives ou de sources de chaleur (max 100 °C) dans le lieu de stockage. Le produit ne doit pas entrer en contact avec d'autres objets pointus qui pourraient l'endommager. Ne stockez jamais l'équipement avant de l'avoir complètement séché et évitez de le stocker dans des zones à forte concentration saline. Sauf pour les indications mentionnées ci-dessus, il n'y a pas de précautions spéciales à utiliser pendant le transport.

DURÉE DE VIE: La durée de vie de ce produit n'est pas strictement limitée par le fabricant. En fonction de l'état du produit et de son histoire, il peut être nécessaire de le retirer immédiatement (par exemple après une chute brutale, des signes visibles de dommages, ...). La durée de vie de ce produit peut être influencée par divers facteurs tels que: utilisation fréquente ou inappropriée, environnement d'utilisation (humidité, hautes températures, glace), usure, corrosion, chargement anormal, exposition à des sources de chaleur, stockage inadéquat, etc.

ITALIANO
MODALITÁ D'USO

Istruzioni d'uso per dispositivi di ancoraggio Tipo A EN 795:2012 / ancoraggi per roccia EN 959:2007.
Non usare questo prodotto prima di aver letto e compreso le istruzioni per l'uso.

Queste istruzioni contengono tutto le informazioni necessarie per un corretto e sicuro utilizzo dei punti di ancoraggio "Glue in Anchor" e "Hanger Plate" in diversi campi di applicazione: alpinismo, arrampicata sportiva, "Via Ferrata", speleologia, lavori in quota (fig. 1).
Un malfunzionamento dovuto all'uso improprio dell'attrezzatura è pericoloso per la salute fisica dell'utilizzatore. Infatti, l'utilizzo dell'attrezzatura deve essere limitato a persone esperte, addestrate e consapevoli del pericolo creato dalle condizioni in cui si trova l'attrezzatura in uso.
Se si è inesperti o non si è in grado di prendersi questa responsabilità o questo rischio, non utlizzare questa attrezzatura.
Le persona che ha installato "Glue in Anchor" e "Hanger Plate" è personalmente responsabile di tutti I rischi e danni causati dal loro utilizzo.
Il produttore ed i rivenditori declinano ogni e tutte le responsabilità per qualsiasi tipo di danno o altro tipo di conseguenza negativa dovuta ad un utilizzo scorretto e inappropriato del prodotto.
Nel caso in cui il prodotto fosse rivenduto al di fuori del paese di origine, è essenziale per la sicurezza dell'utente che il rivenditore fornisca le istruzioni per l'utilizzo, per la manutenzione e per la riparazione nella lingua del paese in cui il prodotto deve essere utilizzato.

LEGENDA (fig. 2): 1 – hanger plate / 2 – bullone / 3 – rondella / 4 – dado / 5 – ancorante chimico / 6 – repelling station

SIMBOLOGIA (fig. 3): 1 – produttore / 2 – modello/taglia / 3 – Normativa Europea / 4 – numero di lotto / 5 – leggere istruzioni! / 6 – utilizzo per una sola persona / 7 – carico minimo di rottura

UTILIZZO:
a) Dispositivo di ancoraggio Tipo A EN 795:2012:
- Quando il dispositivo di ancoraggio viene utilizzato come parte di un sistema di arresto caduta, l'utente dovrà essere in possesso di un assorbitore per limitare la forza dinamica esercitata durante l'arresto di una caduta fino ad un Massimo di 6 KN.
- Dovrà essere predisposto un piano di salvataggio per affrontare eventuali emergenze che potrebbero insorgere durante il lavoro.
- Per garantire una buona manutenzione e tracciabilità di questo prodotto è meglio destinarlo ad un unico utente; se non è possibile, il prodotto deve essere controllato da persone competenti prima e dopo l'utilizzo. Se necessario, deve essere adottato un metodo di salvataggio efficiente e sicuro nel caso in cui una persona si trovi in difficoltà durante l'utilizzo di questo prodotto. Verificare sempre che le condizioni fisiche dell'utente siano tali da poter utilizzare il prodotto in modo sicuro durante l'uso ordinario o di emergenza.
- Il carico massimo trasmesso dal dispositivo di ancoraggio alla struttura deve essere di 12 kN.
- Durante l'utilizzo del connettore e di altri dispositivi di protezione individuale, l'utente deve sempre rimanere al di sotto del punto di ancoraggio. La posizione e l'altezza del punto di ancoraggio da terra, devono essere calcolati in previsione di una possibile caduta, tenendo conto della lunghezza della corda e dei dispositivi collegati alla corda, di eventuali ostacoli pericolosi e della possibilità di un effetto „oscillante". Il lavoro deve essere eseguito in modo tale da ridurre al minimo sia la potenziale caduta che la potenziale distanza di caduta.
- Utilizzare solo ancoraggi conformi alla EN 795 con una resistenza minima alla rottura di 12 kN (18 kN per ancoraggi tessili).
- L'imbracatura completa conforme alla norma EN 361 è l'unico dispositivo di bloccaggio del corpo accettabile che può essere utilizzato in un sistema di arresto caduta.
- Verificare che al prodotto sia fornita una scheda tecnica di identificazione e controllo conforme alla norma EN 365:2004. Questa scheda deve essere compilata e aggiornata dall'utilizzatore. Se la scheda è mancante, non utilizzare il dispositivo.
- I dispositivi di ancoraggio devono essere periodicamente sottoposti ad un'ispezione approfondita effettuata da una persona autorizzata almeno ogni 12 mesi.

KONTROLA / INSPECTION

Inspekce oprávněnou osobou jednou za 12 měsíců – záznamy.
12 months inspection by authorized person – records.

Datum Date	Výsledek inspekce Inspection result	Podpis inspektora Inspector signature

3 měsíční kontrola uživatelem – záznamy.
3 months inspection by the user – records.

Datum Date	Výsledek inspekce Inspection result	Podpis inspektora Inspector signature

1	Material	Ø A [mm]	L [mm]	Code
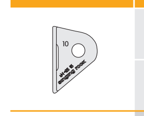	A4 stainless	10		RK702XX10
	A4 stainless	12		RK702XX12
	Steel (zinc plated)	10		RK704XX10
	Steel (zinc plated)	12		RK704XX12
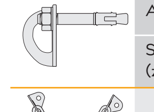	A4 stainless	10	75	RK715XX10
	A4 stainless	12	75	RK715XX12
	Steel (zinc plated)	10	75	RK716XX10
	Steel (zinc plated)	12	75	RK716XX12
	Steel (zinc plated)	12		RK500XX00
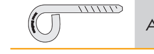	A4 stainless	12	85	RK703XX10

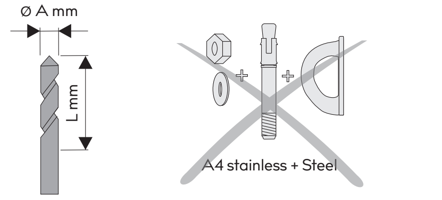

4

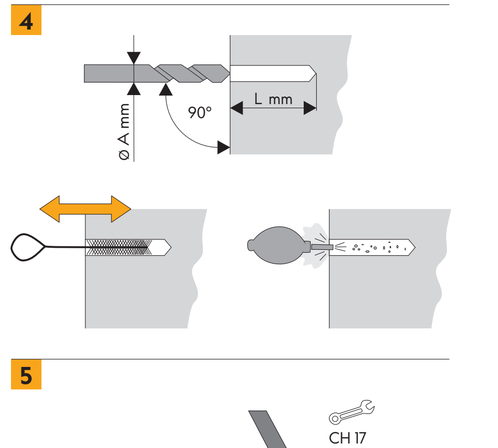

5

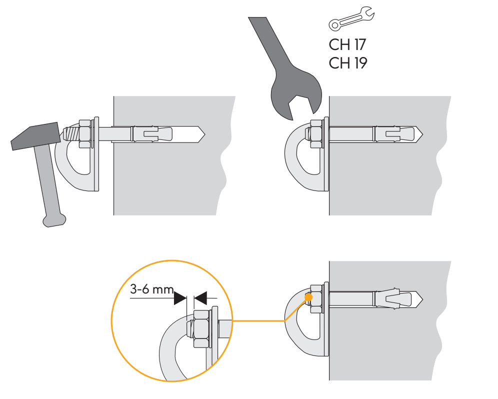

6a

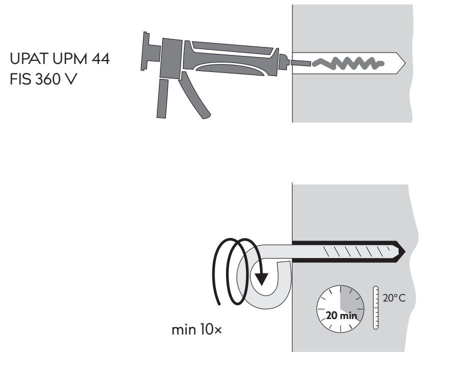

6b

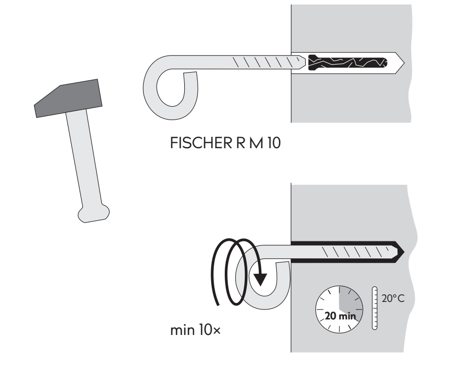

7

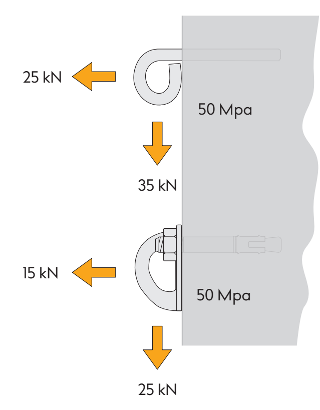

8

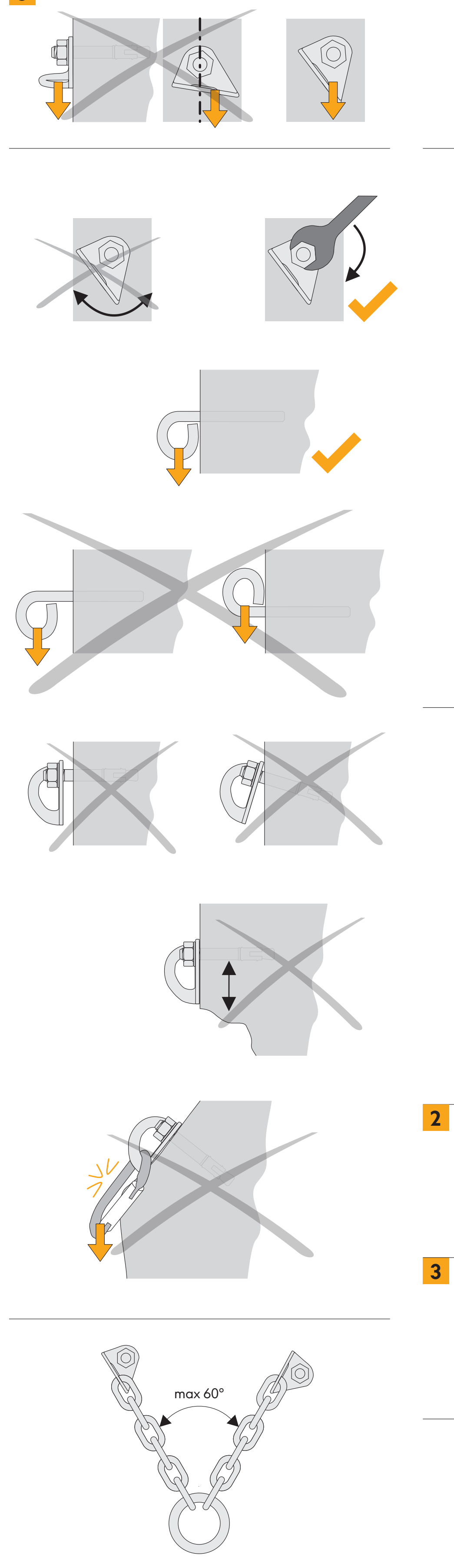

9

ANCHORS

Certifikoval | Certified by:
VVUÚ, a.s., Pikartská 1337/7, Ostrava-Radvanice, Czech Republic, NB 1019

Prohlášení o shodě naleznete na www.singingrock.com.
Declaration of conformity on the our website www.singingrock.com.

EN 959:07
EN 795:12 /A

2

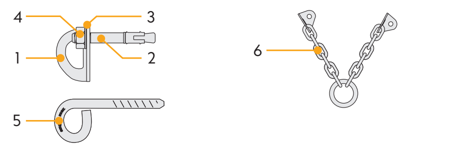

3

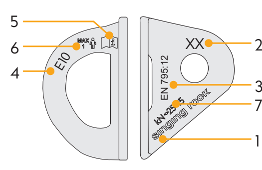

year of production/batch:
rok výroby/šarže:
E 2017 F 2018
G 2019 H 2020
I 2021 J 2022

CZ Bez důkladného pročtení a pochopení návodu k použití nepoužívejte tento výrobek.
EN Reading and understanding instruction for use are required to use this product.
DE Das Lesen und Verstehen der Bedienungsa nweisung ist Voraussetzung für die Nutzung des Produkts.
FR Sans avoir lu attentivement ce mode d'emploi, n'utilisez pas ce produit.
ES Es necesario leer y comprender las instrucciones de uso de este producto.

3 YEARS

CZ 3 roky záruka.
EN 3 years guarantee.
DE 3 Jahre Garantie.
FR La garantie de 3 ans.
ES 3 años de garantía.

ver. 16R99022001 0718

SINGING ROCK s.r.o.
Poniklá 317 • 514 01 Poniklá • Czech republic
Tel. +420 481 585 007 • email: info@singingrock.cz
www.singingrock.com
singingrock.page
singingrock_official

- I dispositivi di ancoraggio devono essere utilizzati esclusivamente per la protezione personale contro le cadute e non per le attrezzature di sollevamento.

b) Ancoraggi per roccia EN 959:2007.

Le situazioni in cui il dispositivo potrebbe essere utilizzato in modo errato sono molte. Solo alcuni di questi usi errati sono inclusi in queste istruzioni e questi sono indicati con una croce sopra le illustrazioni. **Sono ammessi solo i modi indicati come „CORRETTO".** Qualsiasi altro uso è **PROIBITO**. Verificare sempre prima dell'uso che la propria attrezzatura sia progettata per l'alpinismo, per l'arrampicata sportive „vie ferrate", per la speleologia o per il lavoro in quota, che sia composta da prodotti compatibili tra loro e che sia conforme alle normative, agli standards e alle direttive vigenti.

INSTALLAZIONE: Prima di ogni utilizzo, verificare sempre, controllare e assicurarsi che il prodotto sia in condizioni ottimali e che tutti i componenti siano realizzati con materiali identici. Prima dell'installazione effettuare un controllo visivo se l'ancoraggio è pulito e se la struttura è solida, pulita e non friabile. Controllare sempre dopo l'installazione, se il moschettone può muoversi liberamente all'interno dell'occhio di attacco e se non è caricato a croce.

Foratura (figura 4):
- Creare un foro con diametro e profondità come indicato nella tabella 1.
- Pulire il foro con un pennello e poi con aria, assicurandosi che non ci siano residui.

Installazione dell'ancoraggio con sigillante:
- Riempi il foro a metà con il sigillante (figura 6a), o usa la capsula (figura 6b) e rompila usando l'ancoraggio.
- nserire l'ancoraggio nel sigillante e girarlo una decina di volte in modo che il sigillante bicomponente sia ben miscelato.
- Attendere che il sigillante si indurisca prima di caricare l'ancoraggio. Singing Rock consiglia di utilizzare questo tipo di sigillante: UPM 44 o FIS 360 V o in alternativa capsula di resina RM10.

Hanger Plate con l'installazione del bullone (figura 5):
- Inserire la piastra di sospensione nel bullone.
- Martellare il sistema nel foro preforato.
- Controllare se il gancio tocca la superficie della roccia/struttura con tutta la sua area e serrare il dado.

Hanger Plate installazione:
Se si utilizza un bullone diverso dal bullone originale, assicurarsi che sia abbastanza resistente e compatibile con l'ancoraggio.

RESISTENZA: L'uso di questi strumenti è stato studiato per temperature tra -30 °C e +50 °C. L'uso in ambiente marino riduce notevolmente la vita del prodotto. I valori di resistenza indicati in questo manuale (fig .7) dipendono dalla qualità della roccia / struttura (resistenza alla compressione 50±10 N/mm²) e dalla corretta installazione. In roccia / struttura di scarsa qualità la resistenza dovrebbe essere ridotta a zero. Potrebbe essere necessario utilizzare un dispositivo di ancoraggio più lungo o alternativo

MANUTENZIONE (figura 9): Prima di ogni utilizzo controllare sempre le condizioni del prodotto:
non ci dovrà essere usura, corrosione, deformazioni o difetti in generale. In caso di dubbi, non utilizzare questo prodotto e sostituirlo immediatamente. Sostituire il prodotto che presenta segni di usura o corrosione.
Evitare il contatto con tutte le sostanze corrosive o solventi. In caso di contatto del prodotto con tali liquidi, pulirlo immediatamente con acqua potabile a temperatura ambiente (circa 20 °C) e se necessario aggiungere sapone neutro. Risciacquare con acqua pulita e asciugare con un panno asciutto. Rimanere lontani da 100 °C e fonti ad alta temperatura. Qualsiasi modifica o aggiunta all'apparecchiatura è vietata senza il preventivo consenso scritto del produttore. Qualsiasi riparazione deve essere eseguita secondo le procedure del produttore.

DISINFEZIONE: utilizzare un disinfettante contenente sali di ammonio quaternario. Sciogliere quanto più disinfettante necessario in acqua calda, max 20 °C. Immergere lo strumento in questa soluzione per un'ora. Quindi risciacquare con acqua pulita e asciugare con un panno asciutto.

MATERIALI: Scegli il materiale in base alle condizioni corrosive dell'ambiente.
Acciaio – acciaio zincato: consigliato per ambienti interni ed asciutti.
A4 inossidabile – acciaio inossidabile A4 classe A4: consigliato per esterno, ambiente umido. Non raccomandato per l'ambiente aggressivo (ad esempio acqua di mare, acqua della piscina clorata, ambiente chimicamente inquinato, ecc.)
Mai unire componenti realizzati con materiali diversi.
Tutti i materiali e i trattamenti utilizzati sono antiallergici. Non provocano irritazioni o sensibilità della pelle.

STOCCAGGIO E TRASPORTO: conservare il prodotto in un luogo freddo, asciutto e ben areato. Non devono esserci sostanze corrosive o fonti di calore (max 100 °C) nel luogo di stoccaggio. Il prodotto non deve entrare in contatto con altri oggetti appuntiti che potrebbero danneggiarlo. Non conservare mai l'attrezzatura prima di averla asciugata completamente ed evitare di conservarla in aree con un'alta concentrazione di soluzione salina. Ad eccezione delle indicazioni di cui sopra, non ci sono precauzioni speciali da utilizzare durante il trasporto.

DURATA: la durata di questo prodotto non è strettamente limitata dal produttore. A seconda delle condizioni del prodotto e della sua storia, potrebbe essere necessario ritirarlo immediatamente (ad esempio dopo una dura caduta, segni visibili di danni, ...). La durata di questo prodotto può essere influenzata da vari fattori quali: uso frequente o improprio, ambiente di utilizzo (umidità, alte temperature, ghiaccio), usura, corrosione, carico anormale, esposizione a fonti di calore, stoccaggio improprio, ecc.

ESPAÑOL
MODO DE USO

Instrucciones de uso para dispositivos de anclaje de tipo A EN 795:2012 / anclajes para roca EN 959:2007.
No utilice este producto antes de leer y comprender estas instrucciones de uso.

Estas instrucciones contienen toda la información necesaria para el uso correcto y seguro del adhesivo en anclajes y plaquetas en varios campos de actividad: alpinismo, escalada deportiva, vías ferratas, espeleología, trabajos en altura (fig. 1).
El mal funcionamiento ocasionado por un uso inadecuado del equipo podría resultar peligroso para la integridad física del usuario.
Por lo tanto, el uso del equipo debe limitarse a personas experimentadas, entrenadas y conscientes del peligro creado por las condiciones en las que se utiliza este equipo. Si no puede o no está en posición de asumir esta responsabilidad o este riesgo, no utilice este equipo.
La persona encargada de aplicar el adhesivo en la placa de anclaje será directamente responsable de todos los riesgos y daños relacionados con su uso.
El productor y los minoristas no asumen ninguna responsabilidad por cualquier daño u otro tipo de consecuencia negativa derivada del uso incorrecto o de una aplicación inapropiada del material.
Es fundamental para la seguridad del usuario que, si el producto se revende fuera del país de destino original, el propio revendedor se encargue de proporcionar las instrucciones de uso, mantenimiento, examen periódico y reparación en el idioma del país en el que se vaya a utilizar el producto.

NOMENCLATURA (fig. 2): 1 – plaqueta / 2 – perno / 3 – arandela / 4 – tuerca / 5 – anclaje de encolado / 6 – estación de rápel

MARCADO (fig. 3): 1 – productor / 2 – modelo/tamaño / 3 – normativa europea / 4 – número de lote / 5 – lea las instrucciones / 6 – para uso de una sola persona / 7 – carga de rotura mínima

USO:
a) Dispositivos de anclaje de tipo A EN 795:2012:
- Cuando el dispositivo de anclaje se utilice como parte de un sistema anticaídas, el usuario deberá estar equipado con un medio para limitar las fuerzas dinámicas máximas ejercidas sobre él durante la detención de una caída a un máximo de 6 kN.
- Se deberá establecer un plan de rescate para hacer frente a cualquier emergencia que pueda surgir durante el trabajo.
- Para garantizar el buen mantenimiento y la trazabilidad de este producto, se recomienda asignarlo a un único usuario; si no fuera posible, el producto deberá someterse a un control por parte de per-sonas competentes antes y después de su uso. Si fuera necesario, deberá adoptarse un método de rescate eficaz y seguro en caso de que una persona se encuentre en dificultades durante el uso de este producto. Verifique siempre que las condiciones físicas del usuario le permitan usar el producto de forma segura, tanto durante el uso normal como en caso de emergencia.
- La carga máxima transmitida del dispositivo de anclaje a la estructura deberá ser de 12 kN.
- Al utilizar el conector y otros dispositivos de protección personal, el usuario deberá permanecer siempre por debajo del punto de anclaje. La posición y la altura del punto de anclaje desde el suelo deben calcularse en vista de una posible caída, teniendo en cuenta la longitud de la cuerda y de los dispositivos conectados a la misma, los posibles obstáculos peligrosos y la posibilidad de un efecto de «balanceo». El trabajo debe llevarse a cabo de tal manera que se minimice tanto la posibilidad de caída como la distancia de la misma.
- Utilice únicamente anclajes que cumplan con la norma EN 795 con una resistencia mínima a la rotura de 12 kN (18 kN para anclajes textiles).
- El arnés de cuerpo completo que cumple con la norma EN 361 es el único dispositivo de retención corporal aceptable que se puede utilizar en un sistema de detención de caídas.
- Verifique que el producto esté provisto de una tarjeta técnica de identificación y control conforme a la norma EN 365:2004. El usuario deberá rellenar y actualizar dicha tarjeta. Si la tarjeta no está presente, no utilice el dispositivo.
- Los dispositivos de anclaje se someterán a una inspección periódica a fondo realizada por una persona autorizada, al menos, cada 12 meses.
- Los dispositivos de anclaje solo deben utilizarse para la protección personal contra caídas y no como equipo de elevación.

b) Anclajes para roca EN 959:2007.

Son numerosas las situaciones en las que el dispositivo podría ser utilizado incorrectamente. En estas instrucciones solo se incluyen algunos de dichos casos, y se indican con una cruz sobre las ilustraciones. **Solo están permitidas las partes indicadas como «CORRECTO».** Cualquier otro uso está **PROHIBIDO**. Verifique siempre que el equipo esté diseñado para alpinismo, escalada deportiva, vías ferratas, espeleología y trabajos en altura antes de usarlo, y que esté compuesto por productos compatibles entre sí y en conformidad con las regulaciones, normas y directivas aplicables en vigor.

INSTALACIÓN: Antes de cada uso, verifique, compruebe y asegúrese siempre de que el producto está en óptimas condiciones y de que todos los componentes son del mismo material. Antes de la instalación, compruebe visualmente si el anclaje está limpio y si la roca/construcción es sólida, limpia e íntegra. Después de la instalación, compruebe siempre que el mosquetón pueda moverse libremente dentro de la argolla de fijación y no haya una carga cruzada.

Taladrado (fig. 4):
- Realice un orificio con el diámetro y la profundidad indicados en la tabla 1.
- Limpie el orificio con un cepillo y después con aire, asegurándose de que no queden residuos.

Instalación de anclajes de encolado:
- Llene el orificio hasta la mitad con el adhesivo (fig. 6a), o use una cápsula (fig. 6b) y rómpala usando el anclaje.
- Inserte el anclaje de encolado y gírelo unas diez veces para que el adhesivo de doble componente se mezcle bien.
- Espere a que el adhesivo se endurezca antes de cargar el anclaje de encolado. Singing Rock recomienda el uso de este tipo de adhesivo: UPM 44 o FIS 360V o, alternativamente, una cápsula de resina RM10.

Plaqueta con instalación mediante pernos (fig. 5):
- Inserte la plaqueta en el perno.
- Mediante el uso del martillo, introduzca el conjunto en el orificio previamente taladrado.
- Compruebe si la plaqueta toca la superficie de la roca/estructura con toda su área y apriete la tuer-ca.

Instalación de la plaqueta:
- Si utiliza otro perno que no sea el original, asegúrese de que sea lo suficientemente fuerte y compatible con la plaqueta.

RESISTENCIA: El uso de estas herramientas ha sido estudiado para temperaturas entre -30 °C y +50 °C. El uso en el medio marino disminuye considerablemente la vida útil del producto. Los valores de resistencia indicados en este manual (fig. 7) dependen de la calidad de la roca/estructura (resistencia a la compresión 50 ± 10 N/mm²) y de la correcta instalación. En roca/estructura de mala calidad, la resistencia debe reducirse a cero. Podría ser necesario utilizar un dispositivo de anclaje más largo o alternativo.

MANTENIMIENTO (fig. 9): Antes de cada uso, compruebe siempre el estado del producto: no debe haber desgaste, corrosión, deformación o defectos en general. Si tiene alguna duda, no utilice este producto y reemplácelo inmediatamente. Reemplace el producto si presenta signos de desgaste o corrosión. Evite el contacto con cualquier sustancia corrosiva o disolvente. Si el producto entra en contacto con alguna de dichas sustancias, límpielo inmediatamente con agua potable a temperatura ambiente (alrededor de 20 °C) y añada jabón neutro si fuera necesario. Enjuáguelo con agua limpia y séquelo con un paño seco. Manténgalo alejado de fuentes de calor superiores a 100 °C y de altas temperaturas. Cualquier alteración o adición al equipo está prohibida sin el consentimiento previo por escrito del productor. Cualquier reparación solo podrá llevarse a cabo de acuerdo con los procedimientos del productor.

DESINFECCIÓN: Utilice un desinfectante que contenga sales de amonio cuaternario. Disuelva la cantidad de desinfectante necesaria en agua templada, máx. 20 °C. Introduzca la herramienta en esta solución durante una hora. Después, enjuáguela con agua limpia y séquela con un paño seco.

MATERIALES: Elija el material de acuerdo con las condiciones corrosivas del medio ambiente.
Acero – acero galvanizado: recomendado para interiores, ambientes secos.
Acero inoxidable A4 – acero inoxidable de grado A4: recomendado para exteriores, ambientes húmedos. No se recomienda su uso en ambientes agresivos (por ejemplo, agua de mar, agua clorada de piscinas, ambientes químicamente contaminados, etc.).
Nunca combine componentes hechos de materiales diferentes.
Todos los materiales y tratamientos utilizados son antialergénicos.
No provocan sensibilidad o irritaciones en la piel.

ALMACENAMIENTO Y TRANSPORTE: Almacene el producto en un lugar frío, seco y bien ventilado. No debe haber sustancias corrosivas ni fuentes de calor (máx. 100 °C) en el lugar de almacenamiento. El producto no debe entrar en contacto con otros objetos afilados que puedan dañarlo. Nunca almacene el equipo sin haberlo secado bien y evite almacenarlo en áreas con una alta concentración salina. A excepción de las indicaciones anteriores, no se deben tomar precauciones especiales durante el transporte.

VIDA ÚTIL: La vida útil de este producto no está estrictamente limitada por el fabricante. Dependiendo del estado del producto y del uso que se le haya dado, podría ser necesario reemplazarlo inmediatamente (por ejemplo, después de una caída importante, si presenta signos visibles de daños, etc.). La vida útil de este producto puede variar según varios factores tales como: uso frecuente o inadecuado, ambiente de uso (humedad, altas temperaturas, hielo), desgaste, corrosión, carga anormal, exposición a fuentes de calor, almacenamiento inadecuado, etc.

NORSK
BRUKERVEILEDNING

Brukerveiledning for forankringer type A EN795:2012 / fjellforankringer EN 959:2007.
Ikke bruk dette produktet før du har lest og forstått denne brukerveiledningen.

Denne veiledningen inneholder nødvendig informasjon for riktig og trygg bruk av limforankringer og hengerplater for følgende aktiviteter: fjellklatring, sportsklatring, „Via ferrata", grotting og arbeid i høyden (fig.1).
Feil som oppstår som følge av feil bruk av utstyret er farlig for brukerens fysiske helse. Brukerne av utstyret bør være begrenset til erfarne personer som har relevant opplæring og som er klar over de faren som kan som er tilstede under bruk av dette utstyret. Hvis du ikke har nødvendig erfaring eller opplæreing og ikke kan vurdere de potensielle farene ved bruke av utstyret, eller ikke er i stand til å påta deg dette ansvaret eller ta denne risikoen, skal du ikke bruke dette utstyret. Personen som har installerte limforankringen / hengeplate er personlig ansvarlig for alle farer og skader knyttet til bruken.

Produsenten og forhandlerne av utstyret avstår ethvert ansvar for eventuelle skader eller annen form for negativ konsekvens på grunn av feil bruk eller feil montering.
Det er viktig for brukerens sikkerhet at hvis produktet blir solgt utenfor det opprinnelige mottakerlandet, skal forhandleren gi instruksjoner for bruk, vedlikehold, periodisk kontroll og reparasjon på språket i landet der produktet skal brukes.

NOMENKLATUR (fig. 2): 1 – hengerplate / 2 – bolt / 3 – skive / 4 – mutter / 5 – limforankring / 6 – rapellstasjon

MERKING (fig. 3): 1 – produsent / 2 – modell/størrelse / 3 – EN-standard / 4 – batchnummer / 5 – les brukerveiledningen! / 6 – kun for en person / 7 – minimum bruddstyrke

USE:
a) Forankring type A EN 795:2012:
- Når forankringen brukes som en del av et fallsikringssystem, skal brukeren være utstyrt med nødvendig utstyr som begrenser de maksimale dynamiske kreftene som utøves på brukeren ved et fall til maksimalt 6 kN.
- En redningsplan skal være på plass for å håndtere eventuelle nødsituasjoner som kan oppstå under arbeidet.
- For å sikre godt vedlikehold og sporbarhet av dette produktet er det anbefalt å tildele det til en unik bruker; Hvis ikke mulig, skal produktet kontrolleres av kompetente personer før og etter bruk. Om nødvendig skal det være en effektiv og sikker metode for redning tilgjengelig dersom en person skulle befinne seg i vanskeligheter ved bruk av dette produktet. Kontroller alltid at den fysiske formen til brukeren er slik at produktet brukes trygt under vanlig- samt nødbruk.
- Den maksimale belastningen som overføres fra forankringen til konstruksjonen skal ikke overstige 12 kN.
- Ved tilkobling av koblingsstykker skal brukeren alltid være under forankringspunktet. Plasseringen og høyden ned til bakken må kalkuleres med tanke på et potensielt fall, lengde på tau og utstyret som er tilkoblet til tauet, mulige farlige hindringer og potensiale for pendeleffekt. Arbeidet skal utføres slik at det minimerer både faren for fall og lengden på et potensielt fall.
- Bruk kun koblingsstykker som samsvarer med EN 795 som har minimum bruddstyrke på 12 kN (18 kN for tilkoblinger av tekstil).
- Kropssele som samsvarer med EN 361 er den eneste akseptabel seleanordningen som kan benyttes i et fallsikringssystem.
- Kontroller at teknisk identifikasjon og kontrollkort som samsvarer med standarden EN 365:2004 medfølger produktet. Kontrollkortet skal fylles ut og holdes oppdatert av brukeren. Om kontrollkortet mangler, ikke bruk dette produktet.
- Forankringspunkt skal undergå grundig periodisk kontroll av sakkyndig personell minst hver 12. måned.
- Forankringspunkt skal kun benyttes i et personlig fallsikringssystem og skal ikke benyttes med løfteutstyr.

b) Fjellforankringer EN 959:2007.

Det er mange situasjoner produktet kan bli brukt feil. Bare noen av disse situasjonene er beskrevet i denne veiledningen, og er indikert med et kryss over illustrasjonen. **Bare bruken som illustrasjonene beskriver, som er merket med "CORRECT", kan brukes.** All annen bruk er **FORBUDT**. Kontroller alltid før bruk at utstyret ditt er designet for fjellklatring, sportsklatring, „Via ferrata", grotting eller arbeid i høyden og at utstyret er kompatibelt med hverandre, samt samsvarer med gjeldende direktiver og standarder.

MONTERING: Verifiser, kontroller og være sikker på at dette produktet er i god stand og alle komponenter er laget av identisk materiale før du monterer ankeret. Gjennomfør en visuell sjekk på at ankeret er rent og at fjellet/konstruksjonen er solid, rent og ikke ujevnt før du fester ankeret. Etter montering, kontroller at koblingsstykker/karabinere har fri bevegelse inne i tilkoblingsøyet og ikke er tverrbelastet.

Boring (fig. 4):
- Lag et hull med diameter og dybde som vist i tabell 1.
- Rens hullet med en børste og blås det rent med luft, slik at du er sikker på at det ikke ligger igjen rester fra borestøvet.

Montering av limanker
- Fyll hullet haveis med lim (fig. 6a), eller bruk kapsel (fig. 6b) og knus den ved hjelp av limankeret.
- Skyv inn limankeret i hullet og vri den rundt ca 10 ganger slik at tokomponentlimet blander seg godt.
- Vent til limet er herdet før du belaster limankeret. Singing Rock anbefaler å bruke følgende limtyper: UPM 44 eller FIS 360V, alternativt kapsel RM10.

Hengerplate instalert med bolt (fig. 5):
- Monter hengerplaten på bolten
- Bank inn bolt med påmontert hengerplaten i hullet.
- Kontroller at hengerplaten hviler mot fjellet/strukturen med hele arealet, stram så til mutteren.

Montering av hengerplate:
- Dersom du benytter annen bolt enn orginal bolt, vær sikker på at den er sterk nik og er kompatibel med hengerplaten.

STYRKE: Bruk av dette utstyret er testet for temperaturer mellom -30 °C and +50 °C. Bruk i saltholdige miljøer feks nærme havet, reduserer levetiden til produktet betraktelig. Styrkeparameterne som du finner i denne brukerveiledningen (fig. 7) er avhengig at kvaliteten på fjellet/strukturen produktet monteres i er god (motstandsdyktig mot kompresjon 50±10 N/mm) og at produktet er montert riktig. I dårlig steinkvalitet/kvalitet på strukturen kan styrken reduseres til null. Det kan da være nødvendig å bruke lengre eller alternative ankerpunkt.

VEDLIKEHOLD (fig. 9): Kontroller tilstanden til produktet før hver bruk: det skal ikke ha slitasjemerker, tegn til korrosjon, deformasjon eller generelle defekter. Om du er i tvil om tilstanden til produktet, ikke bruk det og skift det ut umiddelbart. Bytt ut produktet om det har tegn til slitasje eller korrosjon Unngå kontakt med korrosive stoffer eller løsemidler. Om produktet kommer i kontakt med slike stoffer, rens det umiddelbart med romtemperert rent vann (ca 20 °C) og om nødvendig tilsett en nøytral såpe. Rens produktet med rent vann og en tørr klut. Produktet skal ikke utsettes for temperaturer over 100 °C eller varmekilder med høy temperatur. Eventuelle endringer eller modifiseringer av utstyret er forbudt uten produsentens skriftlige samtykke. Eventuell reparasjon skal kun utføres i samsvar med produsentens prosedyrer.

DESINFEKSJON: Bruk et desinfeksjonsmiddel som inneholder kvaternære ammoniumsalter. Oppløs så mye desinfeksjonsmiddel som nødvendig i varmt vann, maks. 20 °C. Bløtlegg utstyret i denne løsningen i en time. Skyll det deretter med rent vann og tørk med en tørr klut.

MATERIALER: Velg materialet i henhold til de korossive forholdene på stedet.
Stål – forsinkla stål: anbefalt for innendørs bruk og i tørre miljøer.
A4 stainless – rustfritt stål A4 – grad A4: anbefalt for utendørs bruk i våte miljøer. Ikke anbefalt for agressive korrosive miljøer (feks nærme sjøvan, kloret bassengvann, kjemiske forurensa miljøer, etc.).
Kombiner aldri komponenter laget av forskjellige materialer.
Alle materialer og behandlinger som brukes er antiallergene. De forårsaker ikke hudirritasjoner eller følsomhet.

LAGRING OG TRANSPORT: Oppbevar produktet på et kaldt, tørt og godt ventilert sted. Det må ikke forekomme etsende stoffer eller varmekilder (maks 100 °C) på oppbevaringsstedet. Produktet må ikke komme i kontakt med annen skarp gjenstand som kan skade den. Oppbevar aldri utstyret før du har tørket det grundig og unngå å lagre det i områder med høy saltkonsentrasjon. Bortsett fra de ovennevnte indikasjonene, er det ingen spesielle forholdsregler som skal brukes under transport.

LEVETID: Livstiden til dette produktet er ikke strengt begrenset av produsenten. Avhengig av tilstanden til produktet og dets historie kan det være nødvendig å ta det ut av bruk umiddelbart (f.eks. Etter hardt fall, synlige tegn på skade, ...). Livstiden til dette produktet kan påvirkes av ulike faktorer som: hyppig eller feil bruk, bruksmiljø (fuktighet, høy temperatur, is), slitasje, korrosjon, unormal belastning, eksponering for varmekilder, feil lagring mv.

POLSKI
INSTRUKCJA UŻYTKOWANIA

Instrukcja stosowania kotw wklejanych typu A EN 795:2012 / kotwy Rock EN 959: 2007.
Przed użyciem produktu należy: przeczytać i zrozumieć wszystkie zalecenia i tę instrukcję użytkowania.

Instrukcja zawiera wszystkie niezbędne informacje dla prawidłowego i bezpiecznego użycia kotw wklejanych i rozprężnych używanych podczas wspinaczki górskiej i sportowej, na „Via ferratach", speleologii oraz pracach na wysokości (rys. 1).
Nieprawidłowe działanie z powodu niewłaściwego użytkowania sprzętu jest niebezpieczne dla zdrowia i życia użytkownika.
Użytkowanie powinno być prowadzone przez doświadczone osoby, które są przeszkolone i świ-adome niebezpieczeństwa wynikającego z warunków, w jakich sprzęt jest używany.
Jeśli nie jesteś w stanie wziąć na siebie tej odpowiedzialności lub podjąć tego ryzyka, nie korzystaj z tego sprzętu.
Osoba, która zainstalowała kotwę wklejaną/rozprężną, jest osobiście odpowiedzialna za wszelkie ryzyko i szkody związane z jego użyciem.
Producent i sprzedawcy detaliczni nie ponoszą żadnej odpowiedzialności za jakiekolwiek szkody lub inne negatywne konsekwencje wynikające z nieprawidłowego użytkowania i niewłaściwej insta-lacji kotwy.
Dla bezpieczeństwa użytkownika istotne jest to, że jeśli produkt zostanie odsprzedany poza orygi-nalnym krajem przeznaczenia, sprzedawca zapewni niniejszą ogólną instrukcję użycia w języku kraju, w którym produkt ma zostać sprzedany.

NAZEWNICTWO (rys. 2): 1 – plakietka / 2 – śruba/trzon kotwy / 3 – podkładka / 4 – nakrętka / 5 – kotwa wklejana / 6 – dwupunktowe stanowisko z koluchem centralnym

OZNAKOWANIE (rys. 3): 1 – producent / 2 – model / rozmiar / 3 – norma europejska / 4 – numer partii / 5 – przeczytaj instrukcję! / 6 – tylko jedna osoba / 7 – minimalne obciążenie zrywające

ZASADY UŻYTKOWANIA:
a) Kotwy wklejane typu A EN 795:2012:
- Gdy kotwa jest wykorzystywana jako część systemu zabezpieczającego przed upadkiem, użyt-kownik musi być wyposażony w środki ograniczające maksymalne siły dynamiczne działające na niego podczas zatrzymania upadku o maksymalnej sile 6 kN.
- Należy mieć opracowany plan ratunkowy, aby w sytuacji awaryjnej, która może zaistnieć podczas użytkowania, pomóc osobie która uległa wypadkowi. Aby zapewnić dobrą konserwację i identyfik-owanie produktu, najlepiej jest przydzielić jednemu użytkownikowi; jeśli nie jest to możliwe, produkt powinien zostać sprawdzony przez kompetentne osoby przed i po użyciu. W razie potrzeby należy zastosować skuteczną i bezpieczną metodę ratowania, jeśli dana osoba znajdzie się w trudnej sytuacji podczas korzystania z tego produktu. Zawsze sprawdzaj, czy warunki fizyczne użytko-wania są takie, że produkt jest bezpieczny podczas zwykłego i awaryjnego użycia.
- Maksymalne obciążenie przenoszone z kotwy do konstrukcji wynosi 12 kN.
- Korzystając ze złącza i innych osobistych urządzeń ochronnych, użytkownik musi zawsze pozostawać poniżej punktu kotwiczenia. Położenie i wysokość punktu kotwiczenia od podłoża, należy obliczyć na podstawie długości ewentualnego upadku, biorąc pod uwagę ilość liny i urząd-zeń z nią połączonych, wszelkie niebezpieczne przeszkody oraz możliwość efektu wahadła. Prace muszą być wykonywane w taki sposób, aby zminimalizować zarówno potencjalny spadek, jak i potencjalną długość lotu po upadku.
- Należy stosować wyłącznie elementy zgodne z EN 795 o minimalnej wytrzymałości na zrywanie 12 kN (18 kN dla kotw tekstylnych/taśmy zszywane).
- Pełna uprząż robocza zgodna z EN 361 jest jedyną która może być stosowana w systemie zabe-zpieczającym przed upadkiem z wysokości.
- Należy sprawdzić, czy wraz z produktem dostarczona jest karta techniczno-identyfikacyjna zgodna z normą EN 365:2004. Karta musi być wypełniona i aktualizowana przez użytkownika. Jeśli brakuje karty użytkownika, nie korzystaj z urządzenia.
- Urządzenia kotwiczące poddawane są okresowej dokładnej inspekcji przeprowadzanej przez upo-ważnioną osobę co najmniej raz na 12 miesięcy, powinny być używane wyłącznie do osobistej ochrony przed upadkiem, z wyłączeniem prac przy podnoszeniu ciężarów.

b) Kotwy rozprężne EN 959: 2007.

Możliwości i przykładów niewłaściwego stosowania jest wiele. Tylko niektóre z nich są zawarte w tej instrukcji, oznaczono je wyraźnym przekreśleniem na ilustracjach. **Dozwolone są tylko sposoby oznaczone jako „POPRAWNE".** Każde inne użycie jest **ZABRONIO-NE**. Przed użyciem zawsze sprawdź, czy Twój sprzęt jest przeznaczony do wspinaczki górskiej i spor-towej, na „Via ferratach", speleologii i prac wysokościowych, czy składa się z produktów zgodnych ze sobą i jest zgodny z obowiązującymi przepisami, normami i dyrektywami.

INSTALACJA: Przed każdym użyciem zawsze sprawdź, kontroluj i upewnij się, że produkt jest w doskonałym stanie, a wszystkie elementy są wykonane z identycznego materiału. Przed montażem należy sprawdzić wzrokowo, czy kotwa jest czysta i czy skała/konstrukcja jest stabilna i pewna, czysta i nie krucha. Zawsze sprawdzaj po instalacji, czy karabinek może swobodnie poruszać się wewnątrz oczka mocującego i czy nie jest obciążany poprzecznie.

Wiercenie (rys. 4):
Wykonaj otwór o średnicy i głębokości, jak wskazano w tabeli 1.
Oczyść otwór szczotką, a następnie przedmuchaj powietrzem, upewniając się, że nie ma żadnych pozostałości po wierceniu.

Montaż kotwy wklejanej:
- Wypełnij otwór do połowy za pomocą kleju (rys. 6a) lub użyj kapsułki (rys. 6b), przy pomocy młotka wbij kotwę by wypłynął klej z kapsułki.
- Po wsunięciu kotwę obrócić około dziesięć razy, aby wymieszać klej dwuskładnikowy.
- Zaczekaj, aż klej stwardnieje, orientacyjne czasy twardnienia na rysunku, po całkowitym utwar-dzeniu kleju kotwa gotowa jest do użytku.

Singing Rock zaleca używanie tego typu kleju:
UPM 44 lub FIS 360V lub alternatywnie, kapsułki żywiczne RM10.

Montaż plakietki na kotwie rozprężnej (rys. 5):
- Zamocuj plakietkę na trzon mocujący zgodnie z opisem.
- Wbij zestaw w wywiercony otwór.
- Sprawdź, czy plakietka styka się z całkowicie z powierzchnią skały/konstrukcji i dokręć nakrętkę tak by gwint z nakrętki wystawał w przedziale 3–6 mm.

Montaż plakietki na kotwie innego producenta:
- Jeśli korzystasz z kotwy innej niż oryginalna, upewnij się, że jest wystarczająco mocna i zgodna ze specyfikacją plakietki.

WYTRZYMAŁOŚĆ: Prawidłowa wytrzymałość kotw zostało zbadana w przedziale temperatur od -30 °C do +50 °C. Zastosowanie w środowisku mocno zasolonym znacznie zmniejsza żywotność produktu. Wartości wytrzymałości wskazane w instrukcji (rys. 7) zależą od jakości skały/konstrukcji (odporność na ściskanie 50 ± 10 N/mm²) i prawidłowej instalacji. W skale lub konstrukcji złej jakości wytrzymałość instalowanego punktu może być nawet zerowa. Dlatego może być konieczne użycie dłuższego lub alternatywnego urządzenia kotwiącego.

KONSERWACJA (rys. 9): Przed każdym użyciem zawsze sprawdź stan produktu: nie może mieć śladów nadmiernego zużycia, korozji, deformacji lub szkodzeń. Jeśli masz jakiekolwiek wątpliwości, nie używaj tego produktu i natychmiast go wymień. Produkt, który wykazuje oznaki zużycia lub korozję należy wycofać z użytkowania. Unikaj kontaktu kotw ze wszystkimi żrącymi substancjami lub rozpuszczalnikami. W przypadku kontaktu produktu z takimi płynami należy go natychmiast wyczyścić czystą wodą o temperaturze pokojowej (około 20 °C) i, jeśli to konieczne, dodaj neutralne mydło. Opłucz wodą, osusz suchą szmatką. Kotwy przechowuj z dala od źródeł wysokiej temperatury /100 °C/.
Wszelkie zmiany lub modyfikacje sprzętu są zabronione bez wcześniejszej pisemnej zgody producenta. Wszelkie naprawy należy przeprowadzać wyłącznie zgodnie z procedurami producenta.

DEZYNFEKCJA: Można używać środka dezynfekującego, który zawiera czwartorzędowe sole amonowe. W razie potrzeby rozpuścić środek dezynfekujący w ciepłej wodzie, maksymalnie 20 °C. Namoczyć narzędzie w tym roztworze przez godzinę. Następnie opłukać czystą wodą i osuszyć suchą szmatką.

MATERIAŁY: Wybierz materiał dostosowany do warunków korozyjnych otoczenia.
Stal – stal ocynkowana: zalecana do stosowania wewnątrz i w suchym środowisku.
Stal nierdzewna – stal nierdzewna klasy A4: zalecana do stosowania na zewnątrz, w wilgotnym środowisku. Niezalecane w agresywnym środowisku (np. woda morska, chlorowana woda w basenie, środowisko zanieczyszczone chemicznie itp.)
Nigdy nie łącz ze sobą elementów, które są wykonane z różnych materiałów. Wszystkie użyte materiały i technologie wykończeniowe są antyalergiczne. Nie powodują podrażnień ani nadwrażliwości skóry.

PRZECHOWYWANIE I TRANSPORT: Przechowuj produkt w miejscu chłodnym, suchym, dobrze wentylowanym. W miejscu przechowywania nie mogą znajdować się żrące substancje ani źródła ciepła (maks. 100 °C). Produkt nie może stykać się z innym ostrym przedmiotem, który mógłby go uszkodzić. Nigdy nie przechowuj urządzenia przed jego dokładnym wysuszeniem i unikaj przechowywania w miejscach o wysokim stężeniu soli fizjologicznej. Z wyjątkiem wyżej wymienionych wskazań, nie ma specjalnych środków ostrożności, które należy stosować podczas transportu.

OKRES UŻYTKOWANIA: Czas użytkowania nie jest ściśle ograniczony przez producenta. W zależności od jego stanu i historii użytkowania może być konieczne natychmiastowe wycofanie z użycia (np. po ciężkim upadku, widocznych oznakach uszkodzenia,...). Na żywotność mogą mieć wpływ różne czynniki, takie jak: częste lub niewłaściwe użytkowanie, warunki fizyczne (wilgotność, wysokie temperatury, lód), zużycie, korozja, nieprawidłowe obciążanie, narażenie na kontakt w wysokimi źródłami ciepła, niewłaściwe przechowywanie itp.

SLOVENSKI
NAVODILA ZA UPORABO

Navodila za uporabo sidrnih naprav tipa A EN 795:2012 / sidri za sidro EN 959:2007.
Tega izdelka ne uporabljajte preden ne preberete in razumete navodil za uporabo.

Ta navodila vsebujejo vse potrebne informacije za pravilno in varno uporabo lepila na sidrih in visečih ploščah na področjih dejavnosti: planinarjenje, športno plezanje, „Via ferrata", jamarstvo, delo na višinah (slika 1).
Napaka zaradi nepravilne uporabe opreme je nevarna za fizično zdravje uporabnika.
Zato lahko opremo uporablja le izkušena oseba, ki je usposobljena in seznanjena z nevarnostjo, ki jo povzročijo pogoji, v katerih se oprema uporablja. Če niste usposobljeni ali ne morete prevzeti te odgovornosti ali tvegati, te opreme ne uporabljajte.
Oseba, ki je namestila lepilo v sidro/obešalnik, je osebno odgovorna za tveganja in škodo, povezana z njegovo uporabo.
Proizvajalec in trgovci zavračajo vsako odgovornost za kakršno koli škodo ali drugo vrsto negativnih posledic zaradi nepravilne uporabe in neustreznih aplikacij.
Za varnost uporabnika je bistveno, da prodajalec, ki izdelek ponovno prodaja zunaj države proizvajalke, zagotovi navodila za uporabo, za vzdrževanje, za periodični pregled in za popravilo v jeziku države, v kateri je izdelek je treba uporabiti.

IZRAZI (slika 2): 1 – obešalna plošča / 2 – vijak / 3 – pralnik / 4 – matica / 5 – sidro v lepilu / 6 – odbojna postaja

OZNAČEVANJE (slika 3): 1 – proizvajalec / 2 – model / velikost / 3 – evropski standard / 4 – številka serije / 5 – preberite navodila! / 6 – uporaba le za 1 osebo / 7 – minimalna obremenitev

UPORABA:
a) Sidrne naprave tipa A EN 795:2012:
- Kadar se sidrna naprava uporablja kot del sistema za zaustavljanje padca, mora biti uporabnik opremljen z opremo za omejitev največjih dinamičnih sil, ki jih ima uporabnik med padcem do največ 6 kN.
- Pripravljen mora biti načrt reševanja za reševanje morebitnih nesreč, ki bi se lahko pojavile med delom.
- Da bi zagotovili dobro vzdrževanje in sledljivost tega izdelka, je najbolje, da ga dodelite le enemu uporabniku; če to ni mogoče, mora biti izdelek pred in po uporabi pregledan s strani kompetentne osebe. Če je potrebno, je treba uporabiti učinkovit in varen način reševanja, če se uporabnik tega izdelka znajde v težavah. Vedno preverite, ali je fizično stanje uporabnika tako, da izdelek lahko varno uporablja.
- največja obremenitev, ki jo še prenaša sidrna naprava v konstrukcijo, je 12 kN.
- Med uporabo naprave in drugih osebnih zaščitnih naprav mora uporabnik vedno ostati pod sidriščem. Položaj in višino sidrne točke od tal je treba izračunati glede na morebiten padec ob upoštevanju dolžine vrvi in naprav, povezanih z vrvjo, vseh nevarnih ovir in možnosti, da se pojavi „Swinging" učinek. Delo je treba izvesti tako, da zmanjša možnost padca in dolžino padca.
- Uporabljajte le sidra, ki ustrezajo EN 795, z najmanjšo napetostjo 12 kN (18 kN za tekstilna sidra).
- Enodelni pas, ki je v skladu s standardom EN 361, je edina sprejemljiva naprava za uporabo v sistemu za varovanje pred padcem.
- Preverite, če je izdelek opremljen s tehnično identifikacijsko in kontrolno kartico v skladu s standardom EN 365: 2004. Uporabnik mora to kartico izpolniti in posodabljati. Če kartica manjka, ne uporabljajte te naprave.
- Pooblaščene osebe morajo opraviti natančen inšpekcijski pregled sidrne naprave vsaj vsakih 12 mesecev.
- Sidrne naprave je dovoljeno uporabljati samo za osebno zaščito pred padci in ne za dvigalno opremo.

b) Skalna sidra EN 959:2007.

Pogosti so primeri, ko je naprava napačno uporabljena. V teh navodilih so opisane le nekatere od teh nepravilnih uporab, ki so označene s križcem na ilustracijah. **Dovoljeni so samo načini, ki so označeni kot »PRAVILNI«.** Vsaka druga uporaba je **PREPOVEDANA**. Vedno preverite, ali je vaša oprema zasnovana za planinarjenje, športno plezanje, „Via ferrata", jamarstvo in delo na višini in ali je sestavljena iz medsebojno združljivih proizvodov in je v skladu z veljavnimi predpisi, standardi in direktivami.

NAMESTITEV: Pred vsako uporabo vedno preverite če je izdelek v vrhunskem stanju in da so vsi sestavni deli iz istega materiala. Pred namestitvijo preverite vizualno, če je sidro čisto in če je skala /konstrukcija trdna, čista in ne krušljiva. Po namestitvi sidra vedno preverite, če se karabin lahko prosto giblje znotraj očesa pritrdišča in če ni križno obremenjen.

Vrtanje (slika 4):
- Naredite luknjo s premerom in globino, kot je navedeno v tabeli 1.
- Očistite luknjo s čopičem in nato z zrakom, pri tem pa se prepričajte, da ni ostankov.

Sidranje v sidro:
- Luknjo napolnite do polovice z lepilom (slika 6a) ali uporabite kapsulo (slika 6b) in jo predrite s sidrom.
- Vstavite sidro v lepilo in ga obrnite okrog desetkrat, tako da se dvokomponentno lepilo dobro zmeša.
- Počakajte, da se lepilo strdi preden vstavite sidro v lepilo. Singing Rock priporoča uporabo tipa lepila UPM 44 ali FIS 360V ali alternativno smolnato kapsulo RM10.

Obešalna plošča z vijakom (slika 5):
- Vstavite ploščo za obešanje na vijak.
- Sestavite sklop v prej pripravljeno luknjo.
- Preverite, če se obešalnik dotika površine kamnine / strukture s celotnim območjem in zategne matico.

Namestitev plošče z vijakom:
- Če uporabljate drugačen izvirni vijak, se prepričajte, da je dovolj močan in združljiv z obešalnikom.

UČINKOVITOST: Uporaba teh orodij je bila raziskana pri temperaturi med -30 °C in + 50 °C. Uporaba v morskem okolju znatno zmanjša življenjsko dobo izdelka. Vrednosti trdnosti, navedene v tem priročniku (slika 7), so odvisne od kakovosti kamna / strukture (odpornost na stiskanje 50 ± 10 N/mm²) in pravilne namestitve. V skali/ strukturi slabe kakovosti je treba moč zmanjšati na nič. Morda bo treba uporabiti daljšo ali alternativno sidro.

VZDRŽEVANJE (slika 9): Pred vsako uporabo vedno preverite stanje izdelka: na splošno ne sme biti nobenih znakov obrabe, korozije, deformacije ali napak. Če imate kakršnekoli dvome, tega izdelka ne uporabljajte in ga nemudoma zamenjajte. Izogibajte se stiku s korozivnimi snovmi ali topili. V primeru, da izdelek pride v stik s takšnimi tekočinami, ga takoj očistite s pitno vodo pri sobni temperaturi (približno 20 °C) in po potrebi dodajte nevtralno milo. Izperite ga s čisto vodo in posušite s suho krpo. Ne izpostavljajte izdelka temperaturam višjih od 100 °C in virom visoke temperature. Vse spremembe ali dopolnitve opreme so prepovedane brez predhodnega pisnega soglasja proizvajalca. Vsako popravilo se izvede samo v skladu s postopki proizvajalca.

DEZINFEKCIJA: Uporabite razkužilo, ki vsebuje kvartarne amonijeve soli. Raztopite toliko razkužila, kot je potrebno v topli vodi do 20 °C. Namočite orodje v tej raztopini za eno uro. Nato ga sperite s čisto vodo in posušite s suho krpo.

MATERIALI: Izberite material glede na korozivne razmere v okolju.
Jeklo pocinkano jeklo: priporočljivo za uporabo v notranjem, suhem okolju.
A4 nerjaveče – nerjavečega jekla A4 razred A4: priporočljivo za uporabo v zunanjem, mokrem okolju. Ni priporočljivo za uporabo v morski, klorirani bazenski vod, kemično onesnaženem okolju itd.
Nikoli ne kombinirajte komponent iz različnih materialov.
Vsi uporabljeni materiali in tretmaji so anti alergični. Ne povzročajo draženja kože ali občutljivosti.

SKLADIŠČENJE IN PREVOZ: Izdelek shranjujte v hladnem, suhem in dobro prezračenem mestu. V skladiščnem prostoru ne sme biti jedkih snovi ali virov toplote (največ 100 °C). Izdelek ne sme priti v stik z drugim ostrim predmetom, ki bi ga lahko poškodoval. Nikoli ne shranjujte opreme ne da jo temeljito posušite. Ne shranjujte je na območjih z visoko koncentracijo soli. Razen zgoraj omenjenih navedb ni posebnih previdnostnih ukrepov, ki bi jih bilo treba uporabiti med prevozom.

ROK UPORABE: Proizvajalec strogo omejuje življenjsko dobo tega izdelka. Treba ga je takoj umakniti po trdem padcu, če so vidni znaki poškodb ... Na življenjsko dobo tega izdelka lahko vplivajo različni dejavniki, kot so: pogosta ali nepravilna uporaba, okolje uporabe (vlaga, visoke temperature, led), obraba, korozija, nenormalno obremenitev, izpostavljenost virom toplote, nepravilno skladiščenje itd.

БЪЛГАРСКИ
ИНСТРУКЦИИ ЗА УПОТРЕБА

Не използвайте този продукт преди да прочетете и разберете тези инструкции за употреба.

Тези указания съдържат цялата необходима информация за правилното и безопасно използване на лепен клин (glue in anchors) за дейности: алпинизъм, спортно катерене, „Via ferrata", пещери, работа при височинни обекти (фиг. 1).
Неизправност поради неправилно използване на оборудването е опасна за физическото здраве на потребителя така, че използването на оборудването трябва да бъде сведено до опитни хора, обучени и съзнаващи опасността създадена от условията, в които се ползва оборудването. Ако не сте в състояние или не можете да поемете тази отговорност или да поемете този риск, не използвайте това оборудване.
Лицето, което инсталира лепен клин / планка (hanger plate) е лично отговорно за всички рискове и щети, свързани с употребата им.
Производителите и търговците на дребно отказват всякаква отговорност за щети или друг тип отрицателен резултат, поради неправилна употреба и неподходящи приложения.
Важно е за безопасността на потребителя, дали продуктът е препродаден извън първоначалната страната на местоназначение. Препродаващият го търговец е длъжен да предостави инструкция за употреба, за поддръжка, за периодична проверка и за ремонт на езика в страната, в която продуктът трябва да се използва.

НОМЕНКЛАТУРА (фиг. 2): 1 – планка / 2 – болт / 3 – шайба / 4 – гайка / 5 – лепен клин / 6 – рапелна обстановка

МАРКИРАНЕ (фиг. 3): 1 – продуцент / 2 – модел/размер / 3 – Европейски стандарт / 4 – номер на партида / 5 – прочетете инструкциите! / 6 – за ползване само от един човек / 7 – минимално разрушително натоварване

УПОТРЕБА:
а) Анкерни устройства тип EN 795:2012:
- Когато анкерното устройство се използва като част от система за блокаж (спиране) на падането, потребителят трябва да бъдат оборудван със средства за ограничаване на максималните динамични сили, упражнявани върху потребителя по време на блокиране на падането до максимум 6 kN.
- Трябва да имате изработен спасителен план за спешни случаи, които могат да възникнат по време на работата. За гарантиране на добра поддръжка и проследяване на този продукт е по-добре да го дадете на един единствен потребител; ако не е възможно, продуктът се проверява от компетентните лица преди и след употреба. Ако е необходимо, трябва да има ефективен и приет безопасен спасителен метод ако човек се окаже в затруднение при използването на този продукт. Винаги проверявайте дали физическата пригодност (условия) на потребителя са такива, че продуктът да се използва безопасно по време на традиционната му употреба, както и при спешни случаи.
- Максималния товар, предаден от осигурителното устройство към структурата е 12 kN. Докато използва конектора и други лични защитни устройства, потребителят винаги трябва да остане под точката на закрепване. Позицията и височината на точката на закотвяне от земята трябва да се изчислява с оглед на възможно падане, като се отчита дължината на въжето и на устройството, свързано към въжето, всякакви опасни препятствия и възможността за „усукващ (swinging)"ефект. Работите трябва да се извършват по такъв начин, че да се сведе до минимум потенциално падане и разстоянието на потенциалното падане.
- Използвайте само клинове, в съответствие с EN 795 с минимална спирачна сила 12 kN (18 kN за текстилни клинове).
- Поясът за тяло, отговарящ на EN 361 е единственото приемливо устройство за предпазване на тялото, което може да се използва в система за блокиране на падането. Проверете дали техническа идентификация и контролната карта в съответствие със стандарт EN 365:2004 са предоставени заедно с продукта. Тази карта трябва да бъде попълнена и се актуализира от потребителя. Ако картата липсва, не използвай устройството.
- Анкерните устройства трябва да преминават периодична задълбочена инспекция, извършена от упълномощено лице най-малко на всеки 12 месеца.
- Анкерните устройства трябва да се използва само за лична защита а не за подемно оборудване.

б) Котви за скали EN 959:2007.

Ситуациите, където устройството може да се използва неправилно са много. Само някои от тези неправилни употреби са включени в тези инструкции и те са посочени с кръстче над илюстрациите. **Само начините, обозначени като „Правилни" са позволени.** Всякакъв друг вид ползване е **ЗАБРАНЕН**.
Винаги проверявайте преди употреба, за това дали вашето оборудване е предназначено за алпинизъм, спортно катерене „Via ferrata", пещери и работа на височина и се състои от продукти, които са съвместими помежду си и е в съответствие с приложимите разпоредби, стандарти и директивите, които са в сила.

ИНСТАЛИРАНЕ: Преди всяка употреба, винаги проверявайте, контролирайте и се убедете, че продуктът е в топ състояние и всички компоненти са направени от същия материал. Преди инсталиране проверете визуално, дали клинът е чист и дали скалата/ конструкцията е стабилна, чиста и не е ронлива. Винаги проверявайте след инсталиране, дали карабинерът може да се движи свободно в прикачената петелка (eye) и дали не не е претоварен (cross-loaded).

Пробиване (фиг. 4):
Направете дупка с диаметър и дълбочина, както е посочено в таблица 1.
Почистете дупката с четка и след това с въздух, проверете, че няма никакви остатъци.

Инсталиране на лепен клин:
Запълнете дупката по средата с лепило (фиг. 6а), или използвайте капсула (фиг. 6б) и я счупете с помощта на клина. Сложете лепения клин и го превъртете около десет пъти, така че двойно компонентното лепило да се смеси добре.
Изчакайте лепилото да се втвърди преди зареждането на лепения клин. Singing Rock препоръчват използването на този вид лепило: UPM 44 или FIS 360V или алтернативно смолиста капсула RM10.

Инсталиране на планка с болт за закачане (фиг. 5):
Вмъкнете закачащата плоча към болта.
Забийте сглобката в предварително пробита дупка.
Проверете дали закачалката докосва повърхността на скалата/ повърхността на структурата с цялата си площ и затегнете гайката.
Инсталиране на планка за закачане:
Ако използвате различни от оригиналните болтове, проверете дали те са достатъчно силни и съвместими с закачалката.

ЯКОСТ: Използването на тези инструменти е изследвано за температури от -30 °C до + 50 °C. Използването в морска среда значително намалява живота на продукта. Стойностите на якост, посочени в настоящото ръководство (фиг. 7) зависят от качеството на скалата /структурата (устойчивост на компресия 50±10 N/mm²) и от правилното инсталиране. При скали/структира с лошо качество силата трябва да се намали до нула. Може да се наложи да използвате по-дълго или алтернативно закрепващо устройство.

ПОДДРЪЖКА (фиг. 9): Преди всяка употреба винаги проверявайте състоянието на продукта: не трябва да има износваща корозия, деформация или дефекти по принцип. Ако имате някакви съмнения, не използвайте този продукт и го заменете веднага. Заменете продукт, който има признаци на износване или корозия. Избягвайте контакт с всякакви корозивни вещества или разтворители. В случай, че продукта влезе в контакт с такива течности почистете веднага с питейна вода при стайна температура (около 20 °C) и ако е необходимо добавете неутрален сапун. Изплакнете с чиста вода и подсушете със суха кърпа. Пазете се от 100 °C и източници на висока температура. Всякакви промени или допълнения към оборудването са забранени без предварително писмено съгласие на производителя. Всеки ремонт се извършва само в съответствие с процедурите на производителя.

ДЕЗИНФЕКЦИЯ: Използвайте дезинфектант, който съдържа четвъртични амониеви соли. Разтворете толкова дезинфектант колкото е необходимо в топла вода, макс. 20 °C. Накиснете инструмента в този разтвор в продължение на един час. След това го изплакнете с чиста вода и подсушете със суха кърпа.

МАТЕРИАЛИ: Изберете материала според корозивните условия на околната среда.
Стомана – поцинкована стомана: препоръчва се за закрита, суха среда.
А4 неръждаема – неръждаема стомана А4 степен А4: препоръчва се за открита, влажна среда. Не се препоръчва за агресивна среда (напр. морска вода, хлорирани басейни, химически замърсена околна среда, и т.н.) Всички материали и обработки, които са използвани са анти-алергични.
Никога не комбинирайте компонентите, изработени от различни материали.
Те не причиняват кожни раздразнения или чувствителност.

СЪХРАНЕНИЕ И ТРАНСПОРТ: Съхранявайте продукта на студено, сухо, добре проветрено място. Не трябва да има никакви корозивни вещества или източници на топлина (макс. 100 °C) в мястото за съхранение. Продуктът не трябва да влиза в контакт с друг остър предмет, който може да го повреди. Никога не прибирайте на съхранение оборудването преди старателно да го изсушите и избягвайте складиране в райони с висока концентрация на физиологичен разтвор. Освен гореспоменатите показания няма специални предпазни мерки, които да се използват по време на транспортирането.

ЖИВОТ: Животът на този продукт не е строго ограничен от производителя. В зависимост от състоянието на продукта и неговата история може да е необходимо да го махнете от употреба веднага (например след лошо падане, с видими признаци на увреждане,...). Живота на този продукт може да се влияе от различни фактори като: честа или неправилна употреба, околна среда (влажност, високи температури, лед), износване, корозия.

中国
使用说明

EN 795：2012 A类锚点设备和EN 959:2007岩石锚点 使用说明书。
在使用此产品前必须阅读并理解使用说明。

此说明包含所有正确和安全使用用于登山，运动攀岩，铁道式攀登，探洞，高空作业的灌胶锚点和挂片的必要信息（图1）。
错误使用而造成的故障会对使用者的生命造成威胁。所以此设备应由有经验，经过训练和能够意识到使用风险的人使用。如果您无法达到以上要求或无法承担风险的责任，请勿使用此设备。
安装灌胶锚点/挂片的人应该对所有风险和造成的伤害承担责任。
生产商和销售商对任何错误使用和应用造成的伤害和后果不承担任何责任。
为了使用者的安全，当产品销往原产国以外的国家时，应该提供该国所使用的语言所表述的使用方法，维护，周期检查和维修信息。

组成部分（图2）：1 – 挂片 / 2 – 螺栓 / 3 – 垫片 / 4 – 螺母 / 5 – 灌胶锚点 / 6 – 保护站

标识（图3）：1 – 生产商 / 2 – 型号/尺寸 / 3 – 欧洲标准 / 4 – 批号 / 5 – 务必阅读说明书！ / 6 – 单人使用 / 7 – 最小断裂负荷

使用：
a）EN 795:2012 A类锚点设备：
- 当锚点设备作为止坠系统的一部分时，使用者必须使用一种止坠时能将传递到使用者身上的冲击力限制在6kN以内的措施。
- 必须有救援预案处理作业时突发的紧急情况。
- 为了保证产品的良好维护和产品追踪，建议将产品分配给单一使用者使用；如果无法做到，产品在使用前和使用后必须由有资质的人员检查。如果有必要须制定有效且安全的救援预案，以便在使用此产品遇到困难时采用。始终确认使用者的身体状态在正常使用和紧急使用时是安全的。
- 锚点传递给结构物的最大负荷不能超过12 kN。
- 使用锁扣和其他个人保护设备时，使用者必须始终低于锚点的高度。锚点的位置和高度 必须预先计算坠落的距离，将绳索和连接设备的长度，危险的障碍物和其他摆荡效应的因素考虑在内。作业应该尽量降低可能的坠落风险和坠落距离。
- 只使用符合EN 795标准的锚点，最小断裂负荷为12 kN（编织类锚点强度18 kN）。
- 符合EN361标准的全身安全带是唯一可以在止坠系统中穿戴在使用者身上的设备。
- 检查跟随产品的EN 365:2004标准的技术识别和控制卡片，必须填写此卡片，并由使用者更新。如果卡片丢失，请勿使用此设备。
- 锚点设备必须进行周期的全面检查，由授权的人员至少每12月进行一次检查。
- 锚点设备只能用于个人防坠落，不能用于吊装作业。

b) 岩石锚点 EN 959:2007

会有很多不正确使用设备的情况。此处只列举了一些错误使用的例子（图示上带有叉号）。只有标识有"CORRECT"的方法是允许的。其他都是禁止的。使用产品前，始终确保你的设备是设计用于登山，运动攀登，铁道式攀登，探洞，高空作业；且确保产品部件之间是互相兼容；产品符合其所使用的条例，标准和现行指令。

安装：使用前确认并保持自身的安全，确定产品的状态良好，所有部件的材料都是相同的。安装前目视检查锚点是干净的，岩石或结构稳固，干净，不会破损。安装完检查锁扣能在连接孔内自由转动，并且没有横向受力。

钻孔（图4）：
- 按照表1钻相应直径和深度的孔。
- 用刷子和软管清理孔，不要有灰尘。

灌胶锚点的安装：
- 在孔中注射一半的胶水（图6a），或使用胶囊型（图6b）胶水，将其在孔中压碎。
- 将锚点旋入孔中，旋转10圈，这样能保证两种胶水混合。
- 在使用锚点前等待胶水硬化。Singing Rock建议使用UPM 44或 FIS 360V胶水，或RM10树脂胶囊。

挂片锚点的安装（图5）：
- 将挂片安装在螺栓上。
- 将组装好的螺栓敲入孔中。
- 检查挂片的整个区域是否与岩壁表面接触，并拧紧螺母。

挂片的安装：
- 如果已经存在一个螺栓，确定其强度足够，并且与挂片相兼容。

强度：此设备的使用温度可以在-30 ℃至+50 ℃之间。在海洋环境下会极大降低产品的寿命。强度（图7）取决于岩壁/结构的质量（压强50±10 N/mm2）和安装的质量。在质量不好的岩壁/结构上强度甚至会低至0。需要时使用更长的螺栓或多个锚点设备。

维护（图9）：每次使用前检查产品的状态：必须无过度磨损，腐蚀，形变或损坏。如果你有任何疑问，不要使用该设备并立即更换。更换有磨损或腐蚀痕迹的产品。避免接触有腐蚀性的物质或溶液。如果产品接触了类似液体，立即用室温（20 ℃）的饮用水将其清洗，如果有必要可以使用中性肥皂。使用清水洗净并用干布擦干。不要让产品接触超过100 ℃的高温或热源。在没获得生产商的书面同意下任何对设备的更改都是不允许的。任何维修都必须按照生产商的流程。

消毒：使用季铵盐进行消毒。按照需要的量在最高20 ℃的温水中进行溶解。将设备泡入溶液中1小时。然后在清水中清洗，并用干布擦干。

材料：根据环境的腐蚀性状况选择材料。
钢-镀锌钢：建议室内，干燥的环境使用。
A4不锈钢—A4级别不锈钢：建议室外，潮湿环境使用。不建议腐蚀环境使用（如海水，含氯游泳池水，化学污染环境等）。
不要与其他不同材料的金属材料一起使用。
所有的材料和处理都是非过敏性的。不会引起皮肤刺激或过敏。

储存和运输：在凉爽，干燥，通风良好的地方储存设备。储存地点不能有任何腐蚀性物质或热源（最高100 °C）.产品不能接触任何可能造成其损伤的尖锐物体。在产品没有完全晾干情况下或高盐度环境下，不能储藏。除了以上所提要求，运输过程中没有特别注意事项。

寿命：生产商无法明确说明产品寿命。这取决于产品的使用条件和使用历史。产品可能很快需要报废（如在经过一次大的坠落，或肉眼可见的损坏时，...）。产品的寿命由很多因素决定：不正确使用的频率，使用环境（湿度，高温，冰雪）；磨损；腐蚀；过大荷载；暴露在高温下，不正确的储存方式等。

日本語
使用説明書

取扱い説明書 アンカーデバイス type A EN 795：2012 / ロックアンカー EN 959：2007.
本書をよく読み、これらの技術的な指示を理解せずに、本製品を使用しないでください。

本書には、登山、スポーツクライミング、ヴェアフェラータ、ケイビング、高所作業等のアクティビティにおけるアンカー及びハンガープレート設置に用いる接着剤を正確かつ安全に使用するための情報がすべて記載されています(fig. 1)。
資器材の不適切な使用による誤動作は、ユーザーの身体的な健康状態を危険にさらします。したがって、本製品の使用は、用いられる状況によって生じる危険を熟知し理解している経験者に限定されるべきです。ユーザーはこのような責任を負うことや、このような危険を冒すことができないなどの場合は、本製品を使用しないでください。アンカー/ハンガープレートに接着剤等を採用する人は、その使用に関連する全てに対して個人的な責任を負うことになります。
生産者と輸入代理店、小売業者は、誤った使用や不適切な運用に起因する損害や障害またはその他の否定的な結果に対する全ての責任を負いません。
本製品が供給元の国以外で販売される場合は、運用やメンテナンス及び定期的な点検または修理のために、本製品が用いられる国の言語で指示や情報を提供することは、ユーザーの安全にとって不可欠です。

名称(fig. 2): 1 – ハンガープレート / 2 – アンカーボルト / 3 – ワッシャー / 4 – ナット / 5 – ケミカルアンカー / 6 – ラペリングステーション

マーキング(fig. 3): 1 – 生産者 / 2 – モデル/サイズ / 3 – 欧州認証 / 4 – 製造番号 / 5 – 指示を読んでください！ / 6 – 1人用 / 7 – 最小破断荷重

使用指示:
a) アンカーデバイス type A EN 795：2012
- アンカーデバイスが墜落制止システムの一部として使用される際、墜落時にユーザーに生じる動的な荷重は最大 6 kNまでとなるように何らかの処置を講じなければなりません。
- 作業中に発生する可能性のある緊急事態に対処するための救助計画が設けられていなければなりません。
- 本製品のメンテナンス等の履歴を管理するために担当者を一人割り当てることを推奨します。管理が難しいならば、本製品の状態を使用前後に責任者等によって確認されなければなりません。本製品の使用中に何らかのアクシデントに見舞われた際は、対処できる効率かつ安全な救助方法を採用する必要があります。通常の使用時および緊急時の使用中に安全に行動できるようユーザーの健康状態も常に確認してください。
- アンカーデバイスから構造物に伝達される最大荷重は12 kN以下でなければなりません。
- コネクター類とその他のPPE(個人用保護具)を用いて係留されるユーザーは、常にアンカーポイントから下方に位置してください。アンカーポイントと地面などの位置関係は、対象に接続されているロープや各種装置の長さ、障害物への危険性、墜落時の「振り子の動作」等の可能性を考慮してください。潜在的な落下と潜在的な落下距離の両方を最小限に抑える方法で状況を進める必要があります。
- EN 795に準拠した装置類でアンカーを構築し、最小破断強度は12 kN(繊維類を採用したアンカーは18 kN)以上を求めてください。
- EN 361に準拠したフルボディハーネスは、墜落制止(フォールアレスト)システムに使用することができます。
- EN 365：2004規格に準拠した技術的な識別および管理カード等が製品に付属されていることを確認してください。管理カード等は、ユーザーが管理し内容を更新する必要があります。更新されたはずの管理カード等が不明な場合は、装置類を使用しないでください。
- アンカーデバイス類は、少なくとも12ヶ月毎に、認定された責任者によって定期的で綿密な検査を受けなければなりません。
- アンカーデバイス類は、個人の墜落制止システムのみに使用し、持ち上げ用の装置として使用しないでください。

b) ロックアンカー EN 959：2007

本製品が誤使用される可能性や状況は多くあります。それら誤った使用方法の一部が本書に含まれており、これらは図に重ねた×印で示されています。
「チェックマーク＝正しい」された方法だけが許可されます。その他の使用は禁止されています。
登山、スポーツクライミング、ヴェアフェラータ、ケイビング等で用いる場合は、相互に互換性のある製品で構成され、適用される規則、規格、指令に準拠していることを常に確認してください。

取り付け：とりかかる前に、本製品の状態が最良であり、すべての構成要素が同一素材で準備されていることを常に確約してください。取り付ける前には、使用するアンカーや、岩石/構造物の強度や状態、汚れの付着が無いかを確認してください。カラビナ類を併用する場合は不安定で抑制された動作や荷重方向にならないか取り付け後も常に確認してください。

掘削(fig. 4)：
- 図の１番目に示すように、指示された直径と深さに合う削孔を作製してください。
- 穴の中を細いブラシで掃除し、次に空気で掃除し残留物がないことを確認してください。

ケミカルアンカーの設置：
- 穴の途中に接着剤を充填(fig. 6)するか、ガラス管タイプ(fig. 6)を用いた場合はアンカーの先端で装填したガラス管を壊してください(fig. 6)。
- 接着剤が充填された穴にアンカーを挿入し、それを約10回程度、回転させて接着剤の成分を良く攪拌します。
- ケミカルアンカーに加重する前に、接着剤が硬化するのを待ちます。Singing Rockでは、次の接着剤を使用することを推奨しています：フィッシャー社(DE)のFIS VS360S(2液充填タイプ)か、またはレジンアンカーRM10(ガラス管タイプ)。

アンカーボルトとハンガープレートの設置(fig. 5)：
- ハンガープレートをアンカーボルトボルト部分に組み込み合わせます。
- セットされたアンカーを予め準備した削孔にハンマーなどで挿入し留めます。
- ナットを締め付けながらプレートと岩石/構造物の表面の接触状態を確認してください。

ハンガープレートの組み合わせ：
- 予め用意されているボルト以外の物と組み合わせる場合は、十分な強度とハンガーに対して互換性があることを確認してください。

支持力：本製品使用の気候条件は、-30℃〜+50℃の温度範囲で検討されています。海洋環境での使用は、本製品の寿命を著しく低下させます。本書(fig. 7)に指示されている強度値は、岩石/構造物の質(圧縮強度50±10N/mm²)および正しい設置に依存します。質の悪い岩石/構造物では、強度をゼロとしなければなりません。状況によってはアンカーボルトの長さを変更する必要があるかもしれません。

メンテナンス(fig. 9)：各使用の前に必ず本製品等の状態や条件を確認してください：一般的には摩耗、腐食、変形及び欠陥はないことが前提です。疑問等がある場合は、本製品を使用せず直ちに交換してください。本製品に摩耗や腐食の兆候が見られる場合は交換してください。本製品はすべての腐食性物質や溶剤等との接触を避けてください。本製品がこのような液体等と接触した場合は、必要に応じて中性石鹸を用い、上水道(水温約20℃)で直ちに洗浄してください。きれいな水で十分にすすぎ洗いをした後、乾いた布で拭いた後で良く乾かしてください。100℃以上になる場所や高温になる熱源から離して保管してください。生産者との書面による事前の取り交しがない限り、本製品の改造または変更は禁止されています。修理は、生産者の手続きに従ってのみ行うものとします。

消毒：本製品と状況に合った消毒剤を用いて消毒してください。水温20℃程度の水に消毒剤を希釈してください。本製品をこの溶液に1時間浸してください。きれいな水ですすぎ、乾いた布で拭いた後で良く乾かしてください。

素材：日本語 / 使用説明書 / 環境の腐食状態に応じて材料を選択してください。
スチール - 亜鉛メッキスチール：屋内で乾燥した環境におすすめです。
A4ステンレス - ステンレススチールA4グレードA4：屋外、濡れる環境に適していますが、積極的な環境(例：海水、塩素プール水、化学汚染環境など)にはお勧めできません。
決して異種金属との組み合わせで構成しないでください。
使用されるすべての材料および表面処理は抗アレルギー性です。これらは皮膚の炎症や感度を引き起こしません。

保管と輸送：本製品は低温でよく乾燥し、換気の整った場所に保管してください。腐食性の物質や熱源(最大100℃)が保管場所にあってはいけません。本製品を損傷させる可能性のある他の鋭利な物体と接触させてはいけません。十分に乾燥を保った状態で保管をし、塩分濃度の高い場所には保管しないように注意してください。これらの指示を除いた輸送中に採用される特別な措置はありません。

製品寿命：本製品の寿命は、生産者によって厳密に制限をされていません。本製品の状態と履歴に応じて、直ちに廃棄する必要が発生する場合があります(例：激しい落下、目に見える損傷の兆候など)。本製品の寿命は、次の様々な要因によって影響を受ける可能性があります。使用環境(湿度、高温、低温)、磨耗、腐食、異常負荷、熱源への暴露、不適切な保管などの原因が挙げられます。