ČESKY
NÁVOD K POUŽITÍ

Nepoužívejte tento výrobek bez pečlivého přečtení a pochopení tohoto návodu.

Tento návod ukazuje různé možnosti použití. Některé známé možnosti nesprávného použití jsou zobrazeny a přeškrtnuty. Možnosti nesprávného použití zde nejsou vyčerpány a existuje jich nepřeberné množství. **Tento výrobek je možno používat jen podle nepřeškrtnutých zobrazení.** Každé jiné použití je zakázáno a může vést k nehodě či smrti. V případě problému s použitím nebo neporozuměním kontaktujte prosím SINGING ROCK.
Veškeré aktivity ve výškách a nad volnou hloubkou jsou nebezpečné aktivity, při kterých jsou možná zranění i smrt. Použitím tohoto výrobku souhlasíte s riziky a osobně nesete odpovědnost za jakékoliv případné škody, zranění nebo smrt, k nimž by došlo ve spojitosti s použitím tohoto výrobku. Nejste-li schopni nést odpovědnost za takové riziko, nepoužívejte tento výrobek.

POUŽITÍ
Tento výrobek je osobní ochranný prostředek (OOP) III. kategorie a chrání před rizikem pádu z výšky.
Odpovídající znalosti způsobů jištění a metodiky použití kladek jsou nezbytné. Proto může tento výrobek používat pouze odborně vycvičená a kompetentní osoba, nebo osoba pod trvalým přímým dohledem takové osoby.
Použití: Vložte lano do kladky ve vyznačeném směru a připojte karabinou **(obr. 3).** Pro vytvoření kladkostroje postupujte dle **obr. 11.**
Používejte pouze karabinu s pojistkou zámku, nejlépe oválnou karabinu **(obr. 4).** Kladka je určená pro použití s textilním lanem. Zkontrolujte kompatibilitu veškerého vybavení a ujistěte se, že vyhovuje příslušným normám a předpisům.
Před každým použitím se ujistěte, že se rolny kladky volně otáčejí a nejsou nad míru opotřebeny. Ověřte, že rolny a bočnice nejsou navzájem v kontaktu a nemůže dojít ke vzájemnému tření. Ověřte vůli snýtování a deformace bočnic. Věnujte pozornost kvalitě kotvících bodů. Zkontrolujte, zda kladka správně funguje s danou karabinou a lanem.

PEVNOST (tab. 1, obr. 9) Maximální pracovní zatížení označuje zatížení, které nezpůsobí trvalé poškození bezvadné funkce kladky a ložiska **(obr. 8)**.
Tento výrobek byl navržen k použití v normálních atmosférických podmínkách (tj. atmosférické podmínky normálně snesitelné pro člověka).

UPOZORNĚNÍ
Vyhněte se působení dynamických sil. Dynamické pohyby závaží a dynamické síly od zdvihání mohou znásobit výslednou sílu na kotvicí bod i ostatní části systému **(obr. 10)**.
V průběhu používání pravidelně kontrolujte jednotlivé části systému, zda jsou ve správné vzájemné pozici **(obr. 5)**.
Vyvarujte se zachycení vlasů, oděvů a prstů.

OZNAČENÍ KOMPONENT (obr. 2)
1 Bočnice
2 rolna
3 nýt
4 zapouzdřené kuličkové ložisko/ samomazné kluzné ložisko

ZNAČENÍ (obr. 7)
1 výrobce
2 název výrobku
3 pevnost
4 max. pracovní zatížení (WLL)
5 maximální povolený průměr lana
6 značka shody
7 číslo oznámeného subjektu, který provádí shodu s typem
8 evropská norma
9 datamatrix
10 jedinečné číslo
11 kód výrobku
12 měsíc a rok výroby
13 viz návod k použití

ÚDRŽBA (obr. 6)
Znečištěný výrobek nebo výrobek používaný ve vysoce slaném prostředí omyjte čerstvou vodou a vysušte jemným hadříkem. V případě potřeby doporučujeme lehce promazat pohyblivé části kladky silikonovým olejem. Zamezte styku s abrazivními látkami, chemikáliemi a přímými zdroji tepla.

SKLADOVÁNÍ A TRANSPORT
Skladujte na dobře větraném suchém místě mimo dosah přímého zdroje tepla a korozivních látek. Kromě výše uvedených pravidel, nejsou žádné speciální požadavky pro transport.

DESINFEKCE:
Pro povrchovou desinfekci bočnic kladek používejte dezinfekční prostředek obsahující kvartérní amonné soli. Rozpusťte nezbytné množství dezinfekčního prostředku v čisté vodě, max. 20 °C. Kladku lze poté povrchově omývat hadrem navlhčeným v roztoku.

ŽIVOTNOST A PROHLÍDKY
Životnost výrobku není výrobcem striktně stanovena. V závislosti na stavu výrobku a historii jeho použití však může být nezbytné vyřadit jej z provozu okamžitě (například při viditelném poškození výrobku). Životnost závisí na řadě faktorů: intenzita a správnost použití, vnější podmínky při použití (vlhkost, mráz, vysoké teploty, prašné prostředí), opotřebení, koroze, nadměrné zatěžování výrobku, nesprávné skladování atd.
VAROVÁNÍ: Nezapomeňte, že i po jediné extrémní události by mohla být kladka nevhodná pro další použití.
Pokud je kladka zdeformovaná, zkorodovaná nebo jeví známky značného opotřebení, je nezbytné ji vyřadit z provozu. Jako značné opotřebení je myšleno snížení plochy průřezu o více než 5 %. V případě pochybností neváhejte kontaktovat SINGING ROCK. Jakékoli opravy a úpravy mimo výrobní prostory SINGING ROCK jsou zakázány.
SINGINGROCK doporučuje kontrolu osobou odborně způsobilou jednou za 12 měsíců.

SINGING ROCK ZÁRUKA
SINGING ROCK dává záruku 2 roky na vady materiálu a výrobní vady.
Záruka se nevztahuje na vady způsobené normálním opotřebením, nedbalostí, neodborným zacházením, nesprávným použitím, zakázanými úpravami a špatným skladováním.
Nehody a škody vzniklé nedbalostí nebo k nimž dojde v souvislosti se způsobem použití, pro něž není tento výrobek určený, nejsou rovněž kryty touto zárukou.
SINGING ROCK neodpovídá za přímé, nepřímé ani nahodilé škody, které souvisí s používáním výrobků SINGING ROCK nebo jsou jeho důsledkem.

ENGLISH
INSTRUCTIONS FOR USE

Do not use this product without having read carefully and understanding these technical instructions.
This technical notice illustrates ways of using this product. Only some types of misuse and forbidden uses currently known are represented (shown in the crossed out diagrams). Many other types of misuse exist, and it is impossible to enumerate, or even imagine all these. **Only the techniques of use shown in the diagrams and not crossed out are authorized.** All other uses are excluded due to the danger of death. In case of doubt or problem of understanding, contact SINGING ROCK.
All activities at height are dangerous activities which may lead to severe injury or even death. You personally assume all the risks and responsibilities for all damage, injury or death, which may occur during or following use of our products in any manner whatsoever. If you are not able, or not in a position to assume this responsibility or to take this risk, do not use this equipment.

USE
This equipment is personal protective equipment (PPE) used for fall protection.
An adequate apprenticeship in appropriate techniques and methods of security is essential to use this product. The product must be only used by competent person and responsible person or those placed under the direct visual control of a competent and responsible person.

To start using pulley, put the rope through the pulley in the indicated direction and attach it with a carabiner **(fig. 3)**. For building hauling system follow accompanying illustrations **(fig. 11)**.

Always use a carabiner with locking mechanism, preferably oval shaped carabiner **(fig.4)**. Pulleys are intended to be used with textile ropes. Check the compatibility of all equipment with the pulley and ensure yourself, it comply to appropriate directives and standards.
Before each use, always verify that sheaves can easily turn and they are not worn out. Verify that the sheaves do not rub against the side plate. Verify the play of axle and deformation of the side plates. Take special care regarding the quality of the anchor points. Check if pulley works correctly with given carabiner and rope.

STRENGTH (tab. 1, fig. 9): The Working Load Limit value is the maximal load which will not affect the function of ball bearing and pulley **(fig. 8)**.
This product is designed for use in normal atmospheric conditions (conditions normally tolerated by man).

WARNINGS
Avoid shock loads. Dynamic movements of the load and dynamic forces from lifting effort can multiply the resulting force on anchor and other elements of the system **(fig. 10)**.
During the use check if all pieces of equipment in the system are correctly positioned with respect to each other **(fig. 5)**.
Avoid catching hair, clothes and fingers in the device.

NOMENCLATURE OF COMPONENTS (fig. 2)
1 side plates
2 sheave
3 rivet
4 ball bearing/ self-lubricating bearing

MARKING (Fig. 7)
1 producer
2 model
3 breaking load
4 working load limit (WLL)
5 max. rope diameter
6 conformity marking
7 no. of notified body shell carrying out conformity with type
8 European standard
9 datamatrix
10 unique no.
11 product code
12 month and year of production
13 read instructions

MAINTENANCE (fig. 6)
Dirty product or product used in high salinity conditions shall be cleaned with fresh water and dry it with a non-abrasive cloth. Lubricate the mobile components with a specific silicone based lubricant. AVOID contact with all abrasive substances, chemicals and heat sources.

STORAGE AND TRANSPORT
Store the product in a fresh, dry place away from heat sources and corrosive substances. Except for the above-mentioned indications, there are no special precautions to be used during the transport.

DISINFECTION
For the surface disinfection of side plates dissolve a disinfectant which contains quaternary ammonium salts in warm water (max 20 °C). Wash the surface of pulley and side plates with a wet cloth.

LIFETIME AND INSPECTION
Lifetime of this product is not strictly limited by the manufacturer. Depending on the condition of the product and its history it may be necessary to retire it immediately (e.g. after hard fall, visible signs of damage, ...). Lifetime of this product can be influenced by various factors such as: frequent or improper use, usage environment (humidity, dirt, ice), wear, corrosion, excessive loading, exposure to heat sources, improper storage, etc.
WARNING: Bare in mind that after one single extreme event, your equipment could result unsuitable for further use.
Deformation, corrosion and signs of considerable wear make it essentials to replace the product immediately. As considerable wear, any reduction of cross-section area higher than 5 % is intended. Do not hesitate to contact SINGING ROCK in case of doubt. Any modification or repair outside the SINGING ROCK production facilities is forbidden.
SINGINGROCK recommends an inspection by a competent person at least once every 12 months.

SINGING ROCK GUARANTEE:
This product is guaranteed for 2 years against any faults in materials or manufacture. Limitations of the guarantee: normal wear and tear, modifications or alternations, bad storage. Equally excluded from the guarantee are damage due to accidents, to negligence, and uses for which the product is not designed. SINGING ROCK is not responsible for the consequents, direct, indirect, accidental or any other type of damage befalling or resulting from use of its products.

FRANÇAIS
MODE D'EMPLOI

N'utilisez pas ce produit sans avoir lu attentivement et compris ces instructions techniques.
Cette notice technique illustre les différentes manières d'utiliser ce produit. Seuls certains types d'usages abusifs et interdits connus actuellement sont représentés (voir les schémas barrés). Il existe de nombreux autres types d'abus et il est impossible de les énumérer ou même de les imaginer. **Seules les techniques d'utilisation présentées dans les schémas et non barrées sont autorisées.** Toutes les autres utilisations sont exclues en raison du danger de mort. En cas de doute ou de problème de compréhension, contactez SINGING ROCK.

Toutes les activités en hauteur sont des activités dangereuses pouvant entraîner des blessures graves, voire mortelles. Vous assumez personnellement tous les risques et responsabilités pour tous les dommages, blessures ou mort pouvant survenir pendant ou après l'utilisation de nos produits, de quelque manière que ce soit. Si vous ne pouvez pas ou ne pouvez pas assumer cette responsabilité, n'utilisez pas cet équipement.

UTILISATION
Cet équipement est un équipement de protection individuelle (EPI) utilisé pour la protection contre les chutes.
Un apprentissage adéquat des techniques et méthodes de sécurité appropriées est essentiel pour utiliser ce produit. Le produit ne doit être utilisé que par une personne compétente et une personne responsable ou par celles placées sous le contrôle visuel direct d'une personne compétente et responsable.
Pour commencer à utiliser la poulie, passez la corde dans la poulie dans la direction indiquée et fixez-la avec un mousqueton **(fig. 3)**. Pour le système de transport dans le bâtiment, suivez les illustrations ci-jointes **(fig. 11)**.
Utilisez toujours un mousqueton avec mécanisme de verrouillage, de préférence un mousqueton de forme ovale **(fig.4)**. Les poulies sont destinées à être utilisées avec des cordes textiles. Vérifiez la compatibilité de tout l'équipement avec la poulie et assurez-vous qu'il est conforme aux directives et normes en vigueur.
Avant chaque utilisation, vérifiez toujours que les poulies peuvent facilement tourner et qu'elles ne sont pas usées. Assurez-vous que les réas ne frottent pas contre la plaque latérale. Vérifier le jeu d'essieu et la déformation des plaques latérales. Faites particulièrement attention à la qualité des points d'ancrage. Vérifiez si la poulie fonctionne correctement avec un mousqueton et une corde.

FORCE (tab. 1, fig. 9): La valeur de la charge de travail est la charge maximale qui n'affectera pas la fonction du roulement à billes et de la poulie **(fig. 8)**.
Ce produit est conçu pour une utilisation dans des conditions atmosphériques normales (conditions normalement tolérées par l'homme).

AVERTISSEMENTS
Évitez les charges de choc. Les mouvements dynamiques de la charge et les forces dynamiques résultant de l'effort de levage peuvent multiplier la force résultante sur l'ancrage et les autres éléments du système **(fig. 10)**.
Pendant l'utilisation, vérifiez si tous les équipements du système sont correctement positionnés les uns par rapport aux autres **(fig. 5)**.
Évitez d'attraper les cheveux, les vêtements et les doigts dans l'appareil.

NOMENCLATURE DES COMPOSANTS (fig. 2)
1 plaques latérales
2 poulies
3 rivets
4 roulement à billes / roulement auto-lubrifiant

MARQUAGE (Fig. 7)
1 producteur
2 modèle
3 charge de rupture
4 charge maximale d'utilisation (WLL)
5 max. diamètre de la corde
6 marquage de conformité
7 non. de l'organisme notifié effectuant la conformité avec le type
8 Norme européenne
9 matrice de données
10 numéro unique
11 code produit
12 mois et année de production
13 lire les instructions

ENTRETIEN (fig. 6)
Les produits sales ou utilisés dans des conditions de salinité élevée doivent être nettoyés à l'eau douce et séchés à l'aide d'un chiffon non abrasif. Lubrifiez les composants mobiles avec un lubrifiant spécifique à base de silicone. ÉVITER le contact avec toutes les substances abrasives, produits chimiques et sources de chaleur.

STOCKAGE ET TRANSPORT
Conservez le produit dans un endroit frais et sec, loin des sources de chaleur et des substances corrosives. À l'exception des indications mentionnées ci-dessus, il n'y a pas de précautions spéciales à prendre pendant le transport.

DÉSINFECTION
Pour la désinfection de surface des plaques latérales, dissolvez un désinfectant contenant des sels d'ammonium quaternaire dans de l'eau tiède (max 20 °C). Laver la surface de la poulie et des plaques latérales avec un chiffon humide.

DURÉE DE VIE ET INSPECTION
La durée de vie de ce produit n'est pas strictement limitée par le fabricant. En fonction de l'état du produit et de son historique, il peut être nécessaire de le retirer immédiatement (par exemple, après une chute brutale, des signes visibles de dommages, ...). La durée de vie de ce produit peut être influencée par divers facteurs tels que: utilisation fréquente ou inappropriée, environnement d'utilisation (humidité, poussière, glace), usure, corrosion, charge excessive, exposition à des sources de chaleur, stockage inadéquat, etc.

AVERTISSEMENT: N'oubliez pas qu'après un seul événement extrême, votre équipement pourrait ne plus être utilisable.
La déformation, la corrosion et les signes d'usure considérable rendent indispensable le remplacement immédiat du produit. Une réduction de surface de section supérieure à 5 % est envisagée comme une usure importante. N'hésitez pas à contacter SINGING ROCK en cas de doute. Toute modification ou réparation en dehors des installations de production de SINGING ROCK est interdite.
SINGINGROCK recommande l'inspection par une personne compétente au moins une fois tous les 12 mois.

GARANTIE DE SINGING ROCK
Ce produit est garanti 2 ans contre tout défaut de matière ou de fabrication. Limites de la garantie: usure normale, modifications ou alterations, mauvais stockage. Sont également exclus de la garantie les dommages dus aux accidents, à la négligence et aux utilisations pour lesquelles le produit n'est pas conçu. SINGING ROCK n'est pas responsable des dommages directs, indirects, accidentels ou de tout autre type résultant des dommages résultant de l'utilisation de ses produits.

ITALIANO
ISTRUZIONI D'USO

Non utilizzare questo prodotto senza aver letto attentamente e compreso le istruzioni tecniche.
Le istruzioni tecniche illustrano come utilizzare questo prodotto. Sono riportati solo alcuni tipi di utilizzo improprio e proibito (mostrati nei diagrammi barrati). Esistono molti altri tipi di utilizzo improprio, ed è impossibile enumerare o persino immaginare tutto ciò. **Sono autorizzate solo le tecniche d'uso mostrate negli schemi e non barrate.** Tutti gli altri utilizzi sono vietati a causa del pericolo di morte. In caso di dubbi o problemi di comprensione, contattare **SINGING ROCK**.
Tutte le attività in quota sono attività pericolose che possono portare a lesioni gravi o addirittura alla morte dell'utente. L'utilizzatore si assume personalmente i rischi e le responsabilità per tutti gli eventuali danni, lesioni o morte, che possono verificarsi in qualsiasi modo durante o dopo l'utilizzo dei nostri prodotti. Se non si è in grado, o non si è nella posizione di assumersi questa responsabilità o di correre questo rischio, non utilizzare questa apparecchiatura.

UTILIZZO
Questa apparecchiatura è un dispositivo di protezione individuale (DPI) utilizzato per la protezione anticaduta.
Un'adeguata formazione con tecniche e metodi di sicurezza appropriati è essenziale per utilizzare questa apparecchiatura. Il prodotto deve essere utilizzato esclusivamente da persone competenti e persone responsabili o poste sotto il diretto controllo visivo di una persona competente e responsabile.
Per iniziare a utilizzare la puleggia, inserire la fune nella direzione indicata e fissarla con un connettore **(figura 3).** Per il sistema di sollevamento di materiale seguire le illustrazioni allegate **(figura 11)**.
Utilizzare sempre un connettore con meccanismo di blocco, preferibilmente di forma ovale **(fig.4)**. Le pulegge sono destinate all'uso con funi tessili. Verificare sempre la compatibilità di questo prodotto con gli altri elementi di sistema e accertarsi che sia conforme alle direttive e agli standard appropriati.
Prima di ogni utilizzo, verificare la corretta rotazione delle pulegge e il loro stato di usura. Verificare l'assenza di sfregamento tra le pulegge e le flange. Verificare il gioco e la deformazione delle flange. Prestare particolare attenzione alla qualità dei punti di ancoraggio. È importante controllare regolarmente lo stato del prodotto e dei suoi collegamenti con gli altri dispositivi del sistema.

RESISTENZA (tabella 1, figura 9): Il valore limite del carico di lavoro è il carico massimo che non influisce sulla funzione del cuscinetto a sfere e della puleggia **(figura 8).**
Questo prodotto è progettato per l'uso in normali condizioni atmosferiche (condizioni normalmente tollerate dall'uomo).

AVVERTENZE
Evitare carichi d'urto. I movimenti dinamici del carico e le forze dinamiche derivanti dallo sforzo di sollevamento possono moltiplicare la forza risultante sull'ancoraggio e su altri elementi del sistema **(figura 10)**.
Durante l'uso, verificare che tutti gli elementi del sistema siano posizionati correttamente l'uno rispetto all'altro **(figura 5).**
Prestare attenzione a non far impigliare capelli, vestiti e dita nel dispositivo.

NOMENCLATURA DEI COMPONENTI (fig. 2)
1 Flange
2 Puleggia
3 Rivetti
4 Cuscinetti a sfere / cuscinetti autolubrificanti

MARCATURA (Fig. 7)
1 Produttore
2 Modello
3 Carico di rottura
4 Limite di carico di lavoro (WLL)
5 Max diametro della fune
6 Marcatura di conformità
7 Numero dell'organismo notificato che esegue la conformità del prodotto
8 Standard europeo
9 Tracciabilità datamatrix
10 Numero di lotto
11 Codice prodotto
12 Mesi e anno di produzione
13 Leggere le istruzioni

MANUTENZIONE (figura 6)
Il prodotto sporco utilizzato in condizioni di alta salinità deve essere pulito con acqua dolce e asciugato con un panno non abrasivo. Lubrificare i componenti mobili con uno specifico lubrificante a base di silicone. EVITARE il contatto con tutte le sostanze abrasive, i prodotti chimici e le fonti di calore.

STOCCAGGIO E TRASPORTO
Conservare il prodotto in un luogo fresco e asciutto, lontano da fonti di calore e sostanze corrosive. Ad eccezione che non siano riportate delle precauzioni speciali da utilizzare durante il trasporto.

DISINFEZIONE
Per la disinfezione superficiale delle piastre laterali sciogliere un disinfettante contenente sali di ammonio quaternario in acqua calda (max 20 °C). Lavare la superficie della puleggia e le piastre laterali con un panno bagnato.

DURATA DEL PRODOTTO E ISPEZIONE
La durata di questo prodotto non è strettamente limitata dal produttore. A seconda delle condizioni del prodotto e della sua storia, potrebbe essere necessario ritirarlo immediatamente (ad esempio dopo una dura caduta, segni visibili di danni, ...). La durata di questo prodotto può essere influenzata da vari fattori quali: uso frequente o improprio, ambiente di utilizzo (umidità, sporco, ghiaccio), usura, corrosione, carico eccessivo, esposizione a fonti di calore, stoccaggio improprio, ecc.
AVVERTENZA: tenere presente che dopo un singolo evento estremo, l'apparecchiatura potrebbe risultare inadatta per un ulteriore utilizzo.
Deformazione, corrosione e segni di usura considerevoli rendono indispensabile la sostituzione immediata del prodotto. Come usura considerevole, è intesa qualsiasi riduzione della sezione trasversale superiore al 5 %. Non esitate a contattare **SINGING ROCK** in caso di dubbio. È vietata qualsiasi modifica o riparazione al di fuori degli impianti di produzione di **SINGING ROCK**.
SINGINGROCK raccomanda un'ispezione da parte di una persona competente almeno una volta ogni 12 mesi.

GARANZIA SINGING ROCK:
Questo prodotto è garantito per 2 anni contro qualsiasi difetto nei materiali o nella fabbricazione. Limitazioni della garanzia: normale usura, modifiche o alternanze, cattiva conservazione. Ugualmente esclusi dalla garanzia sono i danni dovuti a incidenti, a negligenza e gli usi per i quali il prodotto non è progettato. **SINGING ROCK** non è responsabile delle conseguenze, dirette, indirette, accidentali di qualsiasi tipo di danno verificatosi o derivante dall'uso dei suoi prodotti.

ESPAÑOL
INSTRUCCIONES DE USO

No use este producto sin haber leído minuciosamente y entendido estas instrucciones técnicas.
Estas notas técnicas ilustran las formas de usar este producto. Únicamente se representan algunos tipos de mal uso y de usos prohibidos (mostrados en los diagramas tachados). Existen muchos otros tipos de uso inadecuado y es imposible enumerarlos o incluso imaginarlos todos. **Solo se autorizan las técnicas de uso que se muestran en los diagramas y que no están tachadas.** El resto de usos quedan excluidos debido al peligro de muerte. En caso de duda o problemas de comprensión, póngase en contacto con SINGING ROCK.
Todas las actividades en altura son actividades peligrosas las cuales podrían llevar a sufrir daños severos o incluso la muerte. Usted asume personalmente todos los riesgos y responsabilidades sobre los daños, lesiones o muerte, que puedan ocurrir durante o tras el uso de nuestros productos en cualquier caso. Si usted no es capaz o no está en condiciones de asumir esta responsabilidad o de correr este riesgo, no use este equipo.

USO
Este equipo es un equipo de protección personal (EPI) usado para la protección ante una caída.
Una formación adecuada sobre las técnicas apropiadas y los métodos de seguridad son esenciales para usar este producto. El producto debe ser usado únicamente por una persona competente y responsable o por aquellos que están bajo el control visual directo de una persona competente y responsable.
Para comenzar a usar la polea, coloque la cuerda a través de la polea en la dirección indicada y átela con un mosquetón **(fig. 3)**. Para construir un sistema de poleas o polipasto siga las ilustraciones **(fig.11)**.
Use siempre un mosquetón con mecanismo de bloqueo, preferiblemente un mosquetón oval **(fig. 4)**. Las poleas están pensadas para usarse con cuerdas textiles. Compruebe la compatibilidad de todo el equipo con la polea y asegúrese de que cumple con las directrices y estándares apropiados.
Antes de cada uso, verifique siempre que las roldanas giran libremente y que no están desgastadas. Verifique que no rocen contra la placa lateral. Verifique el juego del eje y la deformación de las placas laterales. Tenga especial cuidado con la calidad de los puntos de anclaje. Compruebe que la polea funciona correctamente con el mosquetón y la cuerda.

RESISTENCIA (tab. 1, fig. 9): El valor límite de carga es la carga máxima que no afectaría al funcionamiento del cojinete y la polea **(fig. 8).**
Este producto está diseñado para usarse en condiciones atmosféricas normales (condiciones normalmente toleradas por el hombre).

ADVERTENCIAS
Evite el choque de la carga. Los movimientos dinámicos de la carga y las fuerzas dinámicas del esfuerzo de elevación pueden multiplicar las fuerzas resultantes en el anclaje y otros elementos del sistema **(fig. 10).**
Durante el uso compruebe que todas las piezas del equipo están posicionadas correctamente entre ellas **(fig. 5).**
Evite engancharse el pelo, la ropa o los dedos en el aparato.

NOMENCLATURA DE LOS COMPONENTES (fig. 2)
1 placa lateral
2 roldana
3 remaches
4 cojinetes / cojinete autolubricante

LEYENDA (Fig. 7)
1 Fabricante
2 modelo
3 carga máxima
4 límites de carga de trabajo
5 diámetro máximo de la cuerda
6 marcado de conformidad
7 número de marcado CE
8 estándar europeo
9 código escaneable
10 número único
11 código del producto
12 mes y año de fabricación
13 lea las instrucciones

MANTENIMIENTO (fig. 6)
Los productos sucios o usados en condiciones de salinidad altas deben ser limpiados con agua dulce y secados con un trapo no abrasivo. Lubrique los componentes móviles con un lubricante específico de silicona. EVITE el contacto con substancias abrasivas, químicas y fuentes de calor.
ALMACENAMIENTO Y TRANSPORTE
Almacene el producto en un lugar fresco y seco lejos de fuentes de calor y substancias corrosivas. Excepto las indicaciones antes mencionadas, no hay precauciones especiales que deban tomarse durante el transporte.

DESINFECCIÓN
Para desinfectar la superficie de las placas laterales disuelva un desinfectante que contenga sales de amonio cuaternario en agua caliente (máximo 20 ºC). Limpie la superficie de la polea y de las placas laterales con un trapo húmedo.

VIDA ÚTIL E INSPECCIÓN
La vida útil de este producto no está estrictamente limitada por el fabricante. Dependiendo de las condiciones del producto y de su historial podría ser necesario retirarlo inmediatamente (por ejemplo tras una fuerte caída, con señales visibles de daños,...). La vida útil de este producto puede verse influenciada por diversos factores como: uso inapropiado con frecuencia, entorno de uso (humedad, suciedad, hielo), uso, corrosión, carga excesiva, exposición a fuentes de calor, almacenamiento inadecuado, etc.
ADVERTENCIA: Tenga en cuenta que tras un solo evento extremo, su equipo podría resultar inservible para usos futuros.
La deformación, corrosión y señales visibles de desgaste considerable hace esencial la substitución inmediata del producto. Como desgaste considerable se considera cualquier reducción del área de la sección transversal superior al 5 %. No dude en contactar con SINGING ROCK en caso de duda. Cualquier modificación o reparación fuera de la fábrica de SINGING ROCK está prohibida.

GARANTÍA SINGING ROCK:
Este producto cuenta con una garantía de 2 años sobre cualquier fallo en los materiales o en la fabricación. Las limitaciones de la garantía son las siguientes: deterioro común, modificaciones o alteraciones, almacenaje inapropiado. También queda excluido de la garantía cualquier daño causado por accidentes, negligencias y usos para los que el producto no está diseñado. SINGING ROCK no se hace responsable de las consecuencias, directas, indirectas, accidentales o cualquier otro tipo de daños que ocurran o resulten del uso de este producto.

PORTUGUÊS
INSTRUÇÕES DE USO

Não use este produto sem ler cuidadosamente e entender estas instruções técnicas.
Este aviso técnico ilustra formas de usar este produto. Apenas alguns tipos de uso indevido e usos proibidos conhecidos atualmente são representados (mostrados nos diagramas riscados). Existem muitos outros tipos de uso indevido, e é impossível enumerar, ou mesmo imaginar todos. **Somente as técnicas de uso mostradas nos diagramas e não riscadas são autorizadas.** Todos os outros usos são excluídos devido ao perigo de morte. Em caso de dúvida ou problema de compreensão, entre em contato com a SINGING ROCK.
Todas as atividades em altura são atividades perigosas que podem levar a ferimentos graves ou até a morte. Você assume pessoalmente todos os riscos e responsabilidades por todos os danos, ferimentos ou morte, que possam ocorrer durante ou após o uso de nossos produtos sempre. Se você não puder, ou não estiver em condições de assumir essa responsabilidade ou assumir esse risco, não use este equipamento.

USO
Este equipamento é equipamento de proteção individual (EPI) usado para proteção contra quedas.
Uma aprendizagem adequada em técnicas e métodos apropriados de segurança é essencial para usar este produto. O produto deve ser utilizado apenas por pessoas competentes e responsáveis ou por aqueles colocados sob o controle visual direto de uma pessoa competente e responsável.
Para começar a usar a roldana, coloque a corda através da roldana na direção indicada e prenda-a com um mosquetão **(fig. 3)**. Para o sistema de elevação, siga as ilustrações anexas **(fig. 11)**.
Utilize sempre um mosquetão com mecanismo de fecho, de preferência um mosquetão de forma oval **(fig.4)**. As roldanas são destinadas a serem usadas com cordas têxteis. Verifique a compatibilidade de todos os equipamentos com a roldana e garanta a sua conformidade com as diretrizes e padrões apropriados.
Antes de cada uso, sempre verifique se as roldanas podem girar facilmente e se não estão gastas. Verifique se as polias não roçam contra a placa lateral. Verifique o eixo e a deformação das placas laterais. Tome especial cuidado com a qualidade dos pontos de ancoragem. Verifique se a roldana funciona corretamente com um determinado mosquetão e corda.

FORÇA (tab. 1, fig. 9): O valor do Limite de Carga de Trabalho é a carga máxima que não afeta a função do rolamento de esferas e roldana **(fig. 8)**.
Este produto é projetado para uso em condições atmosféricas normais (condições normalmente toleradas pelo homem).

ADVERTÊNCIAS
Evite cargas de choque. Movimentos dinâmicos da carga e forças dinâmicas do esforço de levantamento podem multiplicar a força resultante na ancoragem e outros elementos do sistema **(fig. 10)**.
Durante o uso, verifique se todos os equipamentos do sistema estão corretamente posicionados um em relação ao outro **(fig. 5)**.
Evite entalar cabelo, roupas e dedos no dispositivo.

NOMENCLATURA DOS COMPONENTES (fig. 2)
1 placas laterais
2 polias
3 rebites
4 Rolamento de esferas / rolamento auto-lubrificante

MARCAÇÕES (Fig. 7)
1 produtor
2 Modelo
3 carga de ruptura
4 Limite de carga de trabalho (WLL)
5 max. diâmetro da corda
6 marcação de conformidade
7 numero do invólucro do corpo notificado que cumpre a conformidade com o tipo
8 norma europeia
9 datamatrix
10 numero unico
11 código do produto
12 meses e ano de produção
13 leia as instruções

MANUTENÇÃO (fig. 6)
Produto sujo ou produto usado em condições de alta salinidade deve ser limpo com água doce e seco com um pano não abrasivo. Lubrifique os componentes móveis com um lubrificante à base de silicone específico. EVITE entrar em contato com todas as substâncias abrasivas, produtos químicos e fontes de calor.

ARMAZENAMENTO E TRANSPORTE
Armazene o produto em um local fresco e seco, longe de fontes de calor e substâncias corrosivas. Exceto pelas indicações acima mencionadas, não há precauções especiais a serem usadas durante o transporte.

DESINFECÇÃO
Para a desinfecção da superfície das placas laterais, dissolver um desinfectante que contenha sais de amônio quaternário em água morna (máx. 20 °C). Lave a superfície da polia e das placas laterais com um pano molhado.

VIDA ÚTIL E INSPEÇÃO
A vida útil deste produto não é estritamente limitada pelo fabricante. Dependendo da condição do produto e da sua história, pode ser necessário retirá-lo imediatamente (por exemplo, após queda dura, sinais visíveis de danos, ...). A vida útil deste produto pode ser influenciada por vários fatores, tais como: uso frequente ou impróprio, ambiente de uso (humidade, sujidade, gelo), desgaste, corrosão, carga excessiva, exposição a fontes de calor, armazenamento inadequado, etc.
AVISO: Lembre-se de que, após um único evento extremo, o seu equipamento pode resultar inadequado para uso posterior

Deformação, corrosão e sinais de desgaste considerável tornam essencial substituir o produto imediatamente. Como desgaste considerável, qualquer redução da área da seção transversal maior do que 5 % é considerada. Não hesite em contactar a SINGING ROCK em caso de dúvida. Qualquer modificação ou reparação fora das instalações de produção do SINGING ROCK é proibida.
A SINGINGROCK recomenda uma inspeção por uma pessoa competente pelo menos uma vez a cada 12 meses.

GARANTIA SINGING ROCK:
Este produto é garantido por 2 anos contra quaisquer falhas em materiais ou fabrico. Limitações da garantia: desgaste normal, modificações ou alterações, armazenamento incorreto. Igualmente excluídos da garantia estão danos causados por acidentes, negligência e usos para os quais o produto não foi projetado. A SINGING ROCK não se responsabiliza pelas consequências, diretas, indiretas, acidentais ou qualquer outro tipo de dano que aconteça ou resulte do uso de seus produtos.

NORSK
BRUKERVEILEDNING

Ikke bruk dette produktet før du har lest og forstått denne brukerveiledningen.
Denne brukerveiledningen illustrerer ulike måter å bruke dette produktet på. Det er kun noen av måtene å bruke produktet feil på som er illustrert (vist i illustrasjonene med et kryss over). Det er mange andre måter å bruke produktet feil på, og det er umulig å liste opp alle disse eller en gang forestille seg alle måter for feil bruk. **Det er kun de måtene å bruke produktet på som er illustrert i illustrasjonene og som ikke har et kryss over seg i denne brukerveiledningen som er autorisert bruk.** Alle andre bruksmåter er forbudt på grunn av fare for død. I tvilstilfeller eller om du har vanskeligheter med å forstå bruken av produktet, ta kontakt med SINGING ROCK.
Alle aktiviteter som utføres i høyden er farlige aktiviteter som kan føre til alvorlig skade eller død. Du påtar deg all risiko og alt ansvar for skade, ulykker eller død som kan oppstå under eller etter bruk av våre produkter på noen som helst måte. Hvis du ikke klarer, eller ikke er i stand til å påta deg dette ansvaret, eller ta denne risikoen, skal du ikke bruke dette utstyret.

BRUK
Dette produktet er et personlig væreutstyr (PVU) for bruk ved fallsikring.
Tilstrekkelig kunnskap i hensiktsmessige teknikker og sikringsmetoder er essensielt for å bruke dette produktet. Dette produktet skal kun benyttes av kompetente- og ansvarlige personer eller personer som er under direkte og visuelt oppsyn av en kompetent- og ansvarlig person.
For å bruke denne trinsen, tre tauet gjennom trinsen etter indikert retning og lås trinsen med en karabinkrok **(fig 3).** For å bygge et heisesystem følg illustrasjonene i **fig. 11**.
Bruk alltid en karabinkrok med låsefunksjon, helst en oval formet karabinkrok **(fig. 4).** Trinsen er laget for bruk i kombinasjon med et tau av tekstilmateriale. Kontroller at alt utstyr som brukes sammen med trinsen er kompatibelt, og vær sikker på at det samsvarer med gjeldende retningslinjer og standarder.
Før hver bruk, kontroller at hjulene i trinsen ruller rundt med lite motstand og at de ikke er utslitt. Kontroller at hjulene ikke gnisser mot sideplatene. Kontroller at trinsen ikke har vandring på akslingen og at sideplatene ikke er deformerte. Vær spesielt oppmerksom på tilstanden til innkoblingspunktene. Kontroller at trinsen virker som den skal med gitte karabinkrok og tau.

STYRKE (tab.1, fig 9): Arbeidsbelatningsgrensen er den maksimale belastningen som ikke vil påvirke funksjonen til kulelager eller trinsen **(figur 8)**.
Dette produktet er designet for bruk under normale atmosfæriske forhold (forhold som normalt tolereres av mennesker).

ADVARSEL
Unngå sjokkbelastninger. Dynamiske bevegelser av lasten og dynamisk belastning fra heising kan multiplisere den resulterende kraften på anker og andre elementer i systemet **(fig. 10)**.
Kontroller under bruk at alle deler av utstyret i systemet er riktig plassert i forhold til hverandre **(fig. 5)**.
Unngå at hår, klær og fingre setter seg fast i enheten.

NOMENKLATUR AV KOMPONENTER (FIGUR 2)
1 sideplate
2 hjul
3 klinkenagel
4 kulelager/ selvsmørende kulelager

MERKING (Fig. 7)
1 produsent
2 modell
3 bruddstyrke
4 arbeidsbelastningsgrense (WLL)
5 maksimal taudiameter
6 CE-merket
7 ID-nr på sertifiserende organ som utfører test mot gjeldende EN-standard
8 gjeldende EN-standard
9 datamatrix
10 Unikt id-nr
11 produktkode
12 produksjons måned og år
13 les bruksanvisningen

1

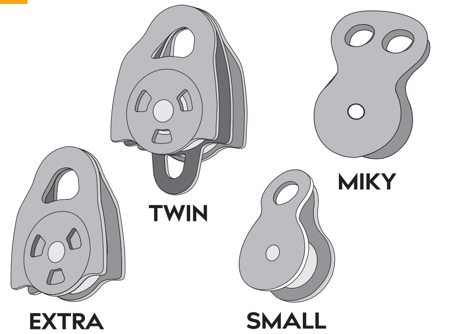

2

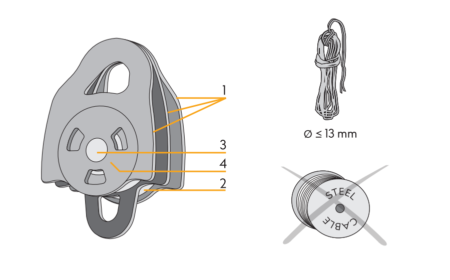

3

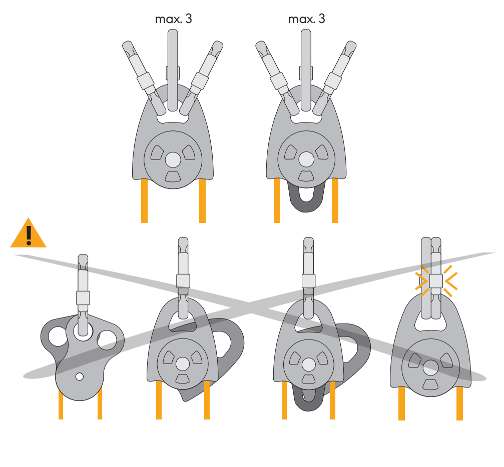

4

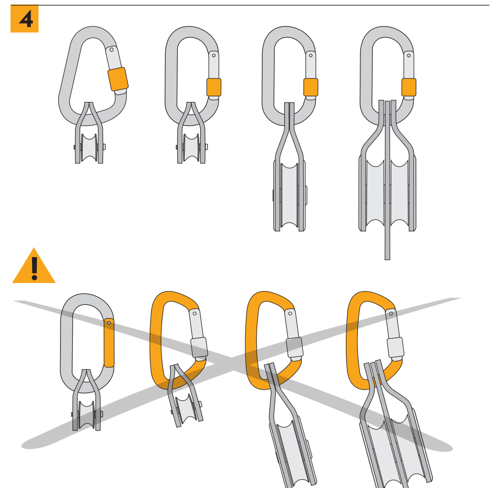

5

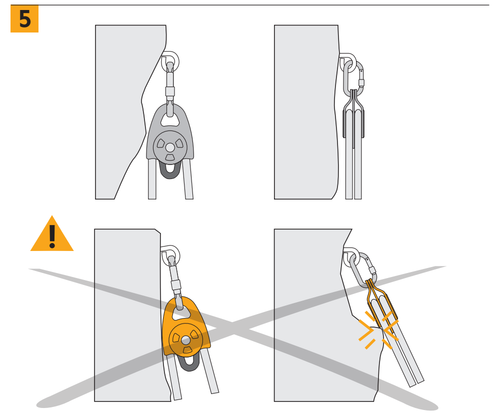

6

8

WLL - Working Load Limit

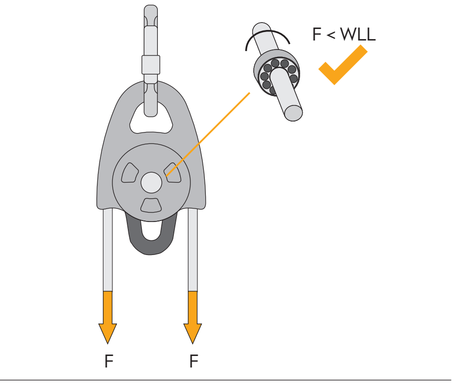

TAB. 1

	RK806	RK802	RK801	RK800
kód produktu / product code	RK806	RK802	RK801	RK800
jméno modelu / model name	MIKY	TWIN	EXTRA	SMALL
hmotnost [g] / weight	105 g	421 g	257 g	92 g
rozměry [mm] / dimensions	76 × 55 × 34	141 × 88 × 54	117 × 88 × 28	76 × 34 × 36
max. zatížení [kN] / break load	28 kN / 2× 14 kN	36 kN / 4× 9 kN	32 kN / 2× 16 kN	22 kN / 2× 11 kN
max. pracovní zatížení [kN] / Working Load Limit	-	4 × 3 kN	2 × 3 kN	-
point (B) max load [kN] / pevnost spod. oka (B)	-	12 kN	-	-
bearing type / druh ložiska	self lubricating / kluzné	ball bearing / kuličkové	ball bearing / kuličkové	self lubricating / kluzné
max rope diam. / max. průměr lana [mm]	13	13	13	13

9

Breaking load

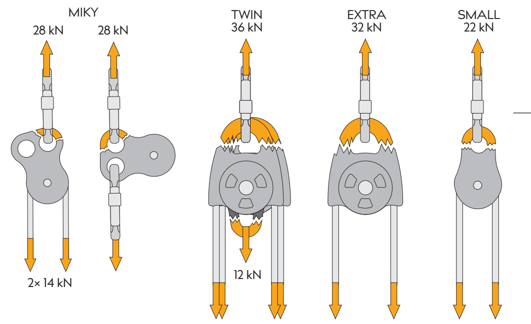

10

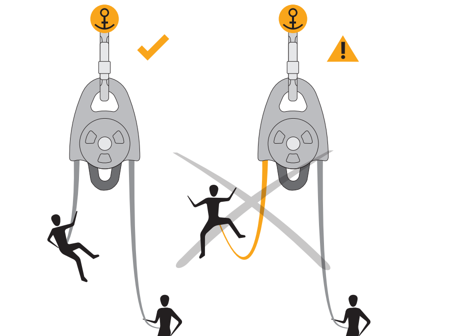

11

Hauling Systems

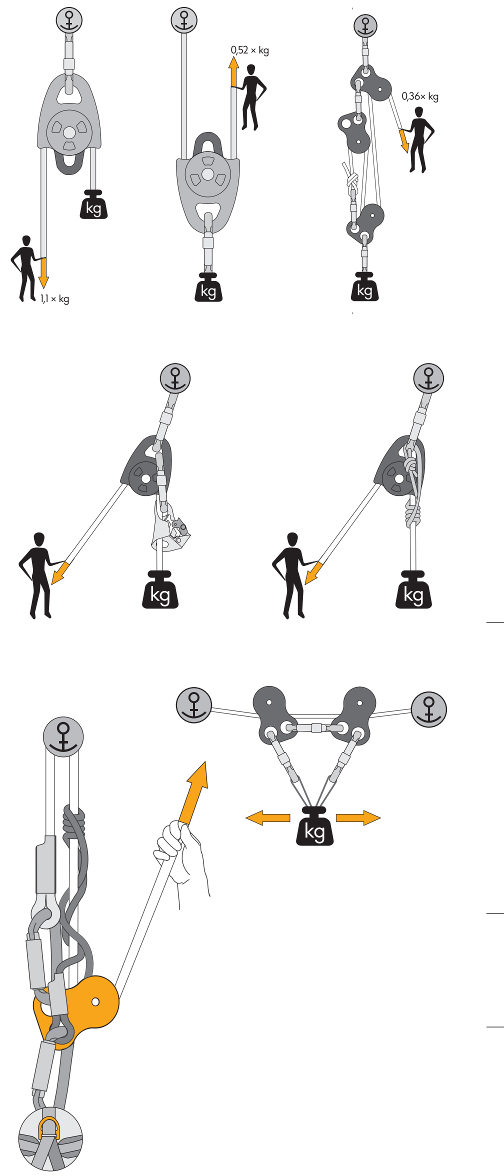

singing rock®

PULLEYS

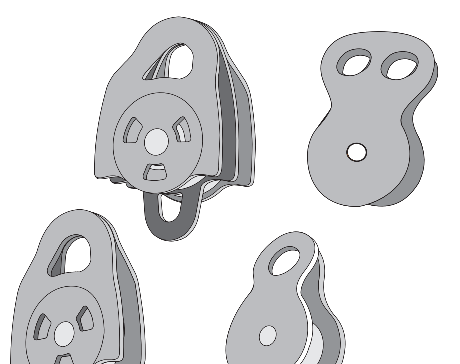

Nařízení evropského parlamentu a rady (EU) 2016/425 | Regulation (EU) 2016/425
Posouzení shody | Conformity assessment:
VVUÚ, a.s., Pikartská 1337/7, Ostrava-Radvanice, Czech Republic, NB 1019
Shoda s typem | Conformity to type:
VVUÚ, a.s., Pikartská 1337/7, Ostrava-Radvanice, Czech Republic, NB 1019

EU prohlášení o shodě naleznete na | EU declaration of conformity available on: www.singingrock.com.

CE 1019
EN 12278:07

7

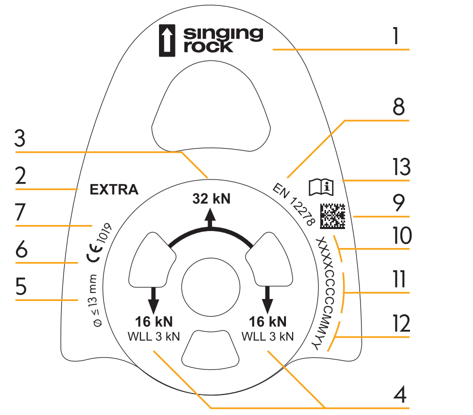

CZ Bez důkladného pročtení a pochopení návodu k použití nepoužívejte tento výrobek.
EN Reading and understanding instruction for use are required to use this product.
DE Das Lesen und Verstehen der Bedienungsa nweisung ist Voraussetzung für die Nutzung des Produkts.
FR Sans avoir lu attentivement ce mode d'emploi, n'utilisez pas ce produit.
ES Es necesario leer y comprender las instrucciones de uso de este producto.

3 YEARS
CZ 3 roky záruka.
EN 3 years guarantee.
DE 3 Jahre Garantie.
FR La garantie de 3 ans.
ES 3 años de garantía.

SINGING ROCK PRODUCT SEARCH AND LOOK-UP APP
Download and use the Singing Rock Product Search and Look-up app to find full details of your Singing Rock equipment using its unique ID.
http://www.singingrock.com/papertrail

GET IT ON Google Play | Download on the App Store

ver. 16R61690006 0819

SINGING ROCK s.r.o.
Poniklá 317 • 514 01 Poniklá • Czech republic
Tel. +420 481 585 007 • email: info@singingrock.cz
www.singingrock.com

singingrock.page
singingrock_official

VEDLIKEHOLD (fig. 6)
Skittent produkt eller produkt som brukes i høyt saltholdig miljø skal rengjøres med ferskvann og tørkes med en myk klut. Smør bevegelige deler med et silikonbasert smøremiddel. UNNGÅ kontakt med alle slipemidler, kjemikalier og varmekilder.

LAGRING OG TRANSPORT
Oppbevar produktet på et rent og tørt sted uten eksponering fra varmekilder og etsende stoffer. Bortsett fra de ovennevnte indikasjonene, er det ingen spesielle forholdsregler som skal brukes under transport.

DESINFEKSJON
For overflatedesinfeksjon, oppløs et desinfeksjonsmiddel som inneholder kvaternære ammoniumsalter i varmt vann (maks. 20 °C). Vask overflaten av hjul og sideplater med en våt klut.

LEVETID OG INSPEKSJON
Livstiden til dette produktet er ikke strengt begrenset av produsenten. Avhengig av tilstanden til produktet og dets historie kan det være nødvendig å ta produktet ut av bruk umiddelbart (for eksempel etter et kraftig fall, ved synlige tegn på skade, ...). Levetiden til dette produktet kan påvirkes av ulike faktorer som: hyppig- eller feil bruk; bruksmiljø (fuktighet, isete eller skitne omgivelser); slitasje; korrosjon; overdreven belastning; eksponering mot varmekilder; feil lagring; etc.
ADVARSEL: Vær oppmerksom på at etter en enkelt ekstrem hendelse kan utstyret ditt være uegnet for videre bruk.
Deformasjon, korrosjon og tegn på betydelig slitasje gjør det viktig å erstatte produktet umiddelbart. Som betydelig slitasje regnes reduksjon av tverrsnittsareal høyere enn 5 % noe sted på produktet. Ikke nøl med å kontakte SINGING ROCK i tvilstilfeller. Eventuell endring eller reparasjon utenfor SINGING ROCK sitt produksjonsanlegg er forbudt.
SINGINGROCK anbefaler en inspeksjon av en kompetent person minst en gang hver tolvte måned.

SINGING ROCK GARANTI
Dette produktet er garantert i 2 år mot eventuelle feil i materialer eller produksjon. Garantibegrensninger: normal slitasje, modifikasjoner, dårlig lagring. Like utelukket fra garantien er skade på grunn av ulykker, uaktsomhet og bruk som produktet ikke er konstruert for. SINGING ROCK er ikke ansvarlig for konsekvensene, direkte, indirekte, utilsiktet eller annen skade som oppstår som følge av bruken av produktene.

POLSKI
INSTRUKCJA UŻYTKOWANIA

Nie używaj tego produktu, zanim nie przeczytasz ze zrozumieniem instrukcji obsługi. Poniższe informacje techniczne przedstawiają właściwe sposoby korzystania z tego produktu. Przykłady niewłaściwego stosowania są pokazane na przekreślonych rysunkach. Istnieje wiele rodzajów niewłaściwego sposobu użycia, których tu nie przedstawiono, dlatego, że trudno wyobrazić sobie wszystkie. Dopuszczalne są tylko techniki użycia pokazane na rysunkach (nie przekreślone). Wszystkie inne zastosowania są wykluczone ze względu na ryzyko śmierci lub kalectwa. W przypadku wątpliwości lub problemu ze zrozumieniem instrukcji, skontaktuj się z SINGING ROCK lub jego przedstawicielem.
Praca na wysokości jest niebezpieczna, może prowadzić do poważnych obrażeń, a nawet śmierci. Użytkownik ponosi wszelkie ryzyko i odpowiedzialność za wszelkie obrażenia, nawet śmierć, które mogą wystąpić w trakcie lub wskutek użycia naszych produktów w jakikolwiek sposób. Jeśli nie jesteś w stanie wziąć na siebie tej odpowiedzialności lub podjąć tego ryzyka, nie korzystaj z tego sprzętu.

UŻYTKOWANIE
Sprzęt ten jest sprzętem ochrony osobistej (SOI/PPE) używanym do ochrony przed upadkiem.
Do korzystania z tego produktu niezbędna jest praktyka w zakresie właściwych technik i metod bezpiecznego stosowania. Produkt może być używany wyłącznie przez kompetentną i odpowiedzialną osobę lub osoby podlegające bezpośredniej kontroli innego użytkownika, który będzie gwarantować bezpieczeństwo stosowania.
Aby rozpocząć korzystanie z bloczka transportowego, przełóż linę przez rolkę we wskazanym kierunku i wepnij go do punktu kotwicznego za pomocą karabinka lub karabinków **(rys. 3)**. W przypadku stosowania go jako składowego elementu systemu transportowego/wyciągania, postępuj zgodnie z załączonymi przykładami **(rys. 11)**.
Zawsze używaj karabinków z mechanizmem blokowania zamka i najlepiej o kształcie owalnym **(rys. 4)**.
Bloczek jest przeznaczony do użytku z linami nylonowymi. Sprawdź kompatybilność wszystkich elementów z bloczkiem i upewnij się, że są zgodne z odpowiednimi dyrektywami i normami.
Przed każdym użyciem należy zawsze sprawdzić, czy rolki nośne mogą łatwo się obracać i nie są zużyte. Sprawdź, czy rolki nie ocierają się o okładziny. Sprawdź luz osi i czy okładziny nie są zdeformowane. Zwróć szczególną uwagę na jakość punktów kontrolnych. Sprawdź, czy bloczek działa prawidłowo z danym karabinkiem i liną.

WYTRZYMAŁOŚĆ (tab. 1, rys. 9):
Wartość obciążenia roboczego (WLL – Working Load Limit) to maksymalne obciążenie, które nie wpływa na działanie łożyska kulkowego i rolki nośnej podczas pracy **(rys. 8).**
Ten produkt jest przeznaczony do użytku w normalnych warunkach atmosferycznych (warunki standardowe, tolerowane przez organizm ludzki).

OSTRZEŻENIE
Unikaj obciążeń udarowych. Dynamiczne ruchy, oraz siły dynamiczne wynikające z pracy układu podnoszenia mogą zwielokrotnić siłę udaru na punkcie kotwicznym oraz mieć wpływ na inne elementy układu **(rys. 10)**.
Podczas użytkowania koniecznie kontroluj, czy wszystkie elementy systemu są prawidłowo ustawione względem siebie **(rys. 5)**. Unikaj niebezpieczeństwa wciągnięcia włosów, elementów wyposażenia, odzieży, ubrań i palców w bloczek.

ELEMENTY SKŁADOWE (rys. 2)
1. Okładziny boczne
2. Rolki
3. Nit mocujący/oś
4. Łożysko kulkowe / łożysko samosmarujące

OZNAKOWANIE (Rys. 7)
1. Producent
2. Model
3. Obciążenie niszczące
4. Limit obciążenia roboczego (WLL)
5. Maksymalna średnica liny
6. Oznakowanie zgodności CE
7. Numer jednostki certyfikującej zgodność produktu
8. Norma europejska
9. Kod (data matrix)
10. Unikalny numer seryjny
11. Kod produktu
12. Data produkcji: miesiąc i rok
13. Ikona o konieczności zapoznania i przeczytaniu instrukcji

KONSERWACJA (rys. 6)
Produkt zabrudzony lub stosowany w warunkach wysokiego zasolenia powinien być czyszczony bieżącą wodą i osuszony – bez stosowania ściernych środków. Nasmaruj elementy ruchome specjalnym smarem na bazie silikonu. Zawsze UNIKAJ kontaktu z substancjami ściernymi, chemikaliami i źródłami ciepła.

PRZECHOWYWANIE I TRANSPORT
Przechowuj produkt zawsze w suchym miejscu, z dala od źródeł ciepła i substancji żrących. Z wyjątkiem wyżej wymienionych wskazań, nie ma specjalnych środków ostrożności, które należy stosować podczas transportu.

DEZYNFEKCJA
Do dezynfekcji powierzchni okładzin bocznych użyj środka dezynfekcyjnego (zawierającego czwartorzędowe sole amoniowe), umyj w letniej wodzie (maks. 20 °C). Przetrzyj bloczek i okładziny wilgotną szmatką.

CZAS UŻYTKOWANIA I KONTROLA
Czas użytkowania tego produktu nie jest ściśle ograniczony przez producenta. W zależności od stanu produktu i jego historii może być konieczne natychmiastowe wycofanie go (np. po silnym udarze, dynamicznym obciążeniu, widocznych oznaki uszkodzenia, zużyciu eksploatacyjnym itd.). Na trwałość produktu mogą mieć wpływ różne czynniki, takie jak: częste lub niewłaściwe użytkowanie, środowisko użytkowania (wilgotność, brud, lód, zasolenie, pył), zużycie, korozja, nadmierne obciążenie, narażenie na źródła ciepła, niewłaściwe przechowywanie itp.
OSTRZEŻENIE: Pamiętaj, że po jednym zdarzeniu ekstremalnym, sprzęt może nie nadawać się do dalszego użycia.
Deformacja, korozja i oznaki znacznego zużycia powodują, że konieczna jest natychmiastowa wymiana produktu. Ze względu na znaczne zużycie, jak zmniejszenie powierzchni przekroju elementów nośnych i tocznych o więcej niż 5 %, sprzętu nie wolno dalej użytkować. Nie wahaj się skontaktować z SINGING ROCK w razie wątpliwości. Wszelkie modyfikacje lub naprawy poza zakładami producenta SINGING ROCK są zabronione. SINGINGROCK zaleca kontrolę przez kompetentną osobę co najmniej raz na 12 miesięcy.

GWARANCJA SINGING ROCK:
Ten produkt jest objęty gwarancją przez 2 lata w przypadku jakichkolwiek wad materiałów lub błędów w produkcji. Ograniczenia gwarancji: normalne zużycie, modyfikacje lub zmiany, złe przechowywanie. Z gwarancji wyłączone są szkody spowodowane wypadkami, zaniedbaniem i zastosowaniami, dla których produkt nie został zaprojektowany i przeznaczony.
SINGING ROCK nie ponosi odpowiedzialności za konsekwencje, bezpośrednie, pośrednie, przypadkowe lub jakiekolwiek inne szkody powstałe lub wynikające z używania jej produktów.

SLOVENSKY
NÁVOD NA POUŽITIE

Nepoužívajte tento výrobok bez starostlivého prečítania a pochopenia tohto návodu.
Tento návod ukazuje rôzne možnosti použitia. Niektoré známe možnosti nesprávneho použitia sú zobrazené a preškrtnuté. Možnosti nesprávneho použitia tu nie sú vyčerpané a existuje ich veľké množstvo. **Tento výrobok je možné používať len podľa nepreškrtnutých zobrazení.** Každé iné použitie je zakázané a môže viesť k nehode či smrti. V prípade problému s použitím kontaktujte prosím SINGING ROCK.
Všetky aktivity vo výškach a nad voľnou hĺbkou sú nebezpečné aktivity, pri ktorých sú možné zranenia aj smrť. Použitím tohto výrobku súhlasíte s rizikami a osobne nesiete zodpovednosť za akékoľvek prípadné škody, zranenie alebo smrť, ku ktorým by došlo v spojení s použitím tohto výrobku. Ak nie ste schopný niesť zodpovednosť za takéto riziko, nepoužívajte tento výrobok.

POUŽITIE
Tento výrobok je osobný ochranný prostriedok (OOP) III. kategórie a chráni pred rizikom pádu z výšky.
Odpovedajúce znalosti spôsobov istenia a metodiky použitia kladiek sú nevyhnutné. Preto môže tento výrobok používať jedine odborne vyškolená a kompetentná osoba, alebo osoba pod neustálim priamym dohľadom takej osoby .
Použitie: Vložte lano do kladky vo vyznačenom smere a pripojte karabínu **(obr. 3)**. Pre vytvorenie kladkostroja postupujte podľa **obr.11**.
Používajte iba karabínu s poistkou zámku, najlepšie oválnu karabínu **(obr.4)**. Kladka je určená pre použitie s textilným lanom. Skontrolujete kompatibilitu všetkého vybavenia a uistite sa, že vahovuje príslušným normám a predpisom.
Pred každým použitím sa uistite, že sa rolne kladky voľne otáčajú a nie sú nadmerne opotrebované. Overte, že rolne a bočnice nie sú navzájom v kontakte a nemôže k vzájomnému treniu. Overte vôľu nitovania a deformáciu bočníc. Venujte pozornosť kvalite kovových bodov. Skontrolujte, či kladka správne funguje s danou karabínou a lanom.

PEVNOSŤ (tab. 1, obr. 9): Maximálne pracovné zaťaženie, ktoré nespôsobí trvalé poškodenie bezchybnej funkcie kladky a ložiska **(obr. 8)**.
Tento výrobok bol navrhnutý k použitiu v normálnych atmosférických podmienkach (tj. atmosférické podmienkach normálne znesiteľných pre človeka).

UPOZORNENIE
Vyhýbajte sa pôsobeniu dynamických síl. Dynamické pohyby závaží a dynamické sily od zdvíhania môžu znásobiť výslednú silu na kotviaci bod aj ostatné časti systému **(obr. 10)**
V priebehu používania pravidelne kontrolujte jednotlivé časti systému, či sú v správnej vzájomnej pozícii **(obr. 5)**.
Vyvarujte sa zachyteniu vlasov, odevov a prstov.

OZNAČENIE KOMPONENTOV (obr. 2)
1 bočnice
2 rolňa
3 nit
4 zapúzdrené guličkové ložisko

OZNAČENIE (obr. 7)
1 výrobca
2 názov výrobku
3 pevnosť
4 max. pracovné zaťaženie
5 maximálny povolený priemer lana
6 značka zhody
7 číslo oznámeného subjektu, ktorý vykonáva zhodu s typom
8 európska norma
9 datamatrix
10 jedinečné číslo
11 kód výrobku
12 mesiac a rok výroby
13 viď návod na použitie

ÚDRŽBA (obr.6)
Znečistený výrobok alebo výrobok používaný vo vysoko slanom prostredí umyte čistou vodou usušte jemnou handričkou. V prípade potreby odporúčame zľahka premazať pohyblivé časti kladky silikónovým olejom. Zamedzte styku s abrazívnymi látkami, chemikáliami a priamymi zdrojmi tepla.

SKLADOVANIE A TRANSPORT
skladujte na dobre vetranom suchom mieste mimo dosah priameho zdroja tepla a korozívnych látok. Okrem vyššie uvedených pravidiel, nie sú žiadne špeciálne požiadavky pre transport.

DESINFEKCIA:
Pre povrchovú dezinfekciu bočníc kladiek používajte dezinfekčný prostriedok obsahujúci kvartérne amónne soli. Rozpusťte potrebné množstvo dezinfekčného prostriedku v čistej vode, max. 20 °C. kladku je možné potom povrchovo umývať handrou navlhčenou v roztoku.

ŽIVOTNOSŤ A PREHLIADKY
Životnosť výrobku nie je výrobcom striktne stanovená. V závislosti na stave výrobku a histórii jeho používaní však môže byť nevyhnutné vyradiť ho z prevádzky okamžite (napríklad pri viditeľnom poškodení výrobku). Životnosť závisí na množstve faktorov: intenzita a správnosť použitia, vonkajšie podmienky pri použití (vlhkosť, mráz, vysoké teploty, prašné prostredie), opotrebenie, korózia, nadmerné zaťažovanie výrobku, nesprávne skladovanie, atď.
VAROVANIE: Nezabudnite že aj po jedinej extrémnej udalosti by mohla byť kladka nevhodná pre ďalšie použitie.
Pokiaľ je kladka zdeformovaná, skorodovaná alebo javí známky značného opotrebovania, je nevyhnutné ju vyradiť z prevádzky. Ako značné opotrebovanie je myslené zníženie plochy prierezu o viac ako 5 %. V prípade pochybností neváhajte kontaktovať SINGING ROCK. Akékoľvek opravy mimo výrobné priestory SINGING ROCK sú zakázané.
SINGING ROCK odporúča kontrolu osobou spôsobilou raz za 12 mesiacov.

SINGING ROCK ZÁRUKA
SINGING ROCK dáva záruku 2 roky na chyby materiálu a výrobné chyby. Záruka sa nevzťahuje na chyby spôsobené normálnym opotrebením, nedbalosťou, neodborným zaobchádzaním, nesprávnym použitím, zakázanými úpravami a zlým skladovaním.
Nehody a škody vzniknuté nedbalosťou alebo ku ktorým dôjde v súvislosti so spôsobom použitia, pri ktorom nie je tento výrobok určený, nie sú opäť kryté touto zárukou.
SINGING ROCK nezodpovedá za priame, nepriame ani náhodné škody, ktoré súvisia s používaním výrobku SINGING ROCK alebo nie sú jeho dôsledkom.

MAGYAR
HASZNÁLATI ÚTMUTATÓ

A termék használata előtt olvassa el, és értelmezze a következő használati utasításokat.
Ez a dokumentum a termék különböző használatait mutatja be. A helytelen használatokból csak néhány kerül bemutatásra (lásd az áthúzott ábrákat). Számtalan helytelen használati módszer létezik. Lehetetlen az összeset számba venni, vagy akár elképzelni is. **Csak az át nem húzott ábrákon látható használat megengedett.** Minden egyéb használat kizárt a halál kockázata miatt. Amennyiben kétsége vagy nehézsége van az utasítások értelmezésével kapcsolatban, kérem, lépjen kapcsolatba a SINGING ROCK-kal.
A magasban végzett tevékenységek veszélyesek, melyek súlyos sérüléssel vagy akár halállal is végződhetnek. A használónak minden körülmények között személyesen vállalnia kell a termék haszálata közben és után fennálló, összes kockázodással, sérüléssel vagy akár halállal is járó kockázatot és felelősséget. Amennyiben Ön nem képes, vagy nincs abban a helyzetben, hogy mindezeket a felelősségeket és kockázatokat felmérje és vállalja, ne használja ezt a terméket.

HASZNÁLAT
Ez a felszerelés leesés elleni személyi védőeszköznek minősül.
A termék használatához elengedhetetlen a szakmai gyakorlat a megfelelő biztonsági technikák és módszerek alkalmazásában. A terméket csak illetékes személy és felelős személy, illetve az illetékes és felelős személy közvetlen vizuális ellenőrzése alatt álló személyek használhatják.
A csiga használatának megkezdéséhez tegye a kötelet a csigán feltüntetett irányba, és rögzítse azt egy karabinerrel **(3. ábra)**. Húzórendszer kiépítéséhez kövesse a mellékelt ábrákat **(11. ábra)**.

Mindig használjon zárható karabinert, lehetőleg ovális karabinert **(4. ábra)**. A csigák textilből készült kötelekhez használhatók. Ellenőrizze az összes felszerelés kompatibilitását a csigával, és gondoskodjon arról, hogy megfeleljen a megfelelő irányelveknek és szabványoknak.
Minden használat előtt ellenőrizze, hogy a tárcsák könnyen forognak, és nem kopottak. Ellenőrizze, hogy a tárcsák ne dörzsöljék az oldallemezeket. Ellenőrizze a tengely játékát és az oldalsó lemezek deformáltságát. Különösen ügyeljen a rögzítési pontok minőségére. Ellenőrizze, hogy a csiga megfelelően működik-e az adott karabinerrel és kötéllel.

SZAKÍTÓSZILÁRDSÁG (1. oldal, 9. ábra): A terhelhetőség (Working Load Limit -WLL) az a maximális terhelési érték, amely nem befolyásolja a golyóscsapágy és a csiga működését **(8. ábra)**.
Ez a termék normál légköri körülmények között (az ember által általában tolerálható körülmények között) használható.

FIGYELMEZTETÉSEK
Kerülje a dinamikus terhelést. A teher dinamikus mozgása és az annak emeléséből eredő dinamikus erők megsokszorozhatják az a kikötési pontokra és a rendszer egyéb elemeire ható erőket **(10. ábra)**.
Használat közben ellenőrizze, hogy a rendszerben lévő összes felszerelés megfelelő helyzetben van-e egymással és a környezetével szemben **(5. ábra)**.
Ügyeljen arra, hogy az eszköz ne csípjen be hajat, ruházatot és ujjat se.

AZ ALKOTÓELEMEK MEGNEVEZÉSEI (2. ábra)
1 oldallemezek
2 tárcsa kerék
3 szegecs
4 golyóscsapágy / önkenő csapágy

JELÖLÉSEK (7. ábra)
1 gyártó
2 típus
3 szakító szilárdság
4 terhelhetőség (WLL)
5 maximális kötél átmérő
6 tanúsítvány jelölés
7 típustanúsítást végző minősített szervezet száma
8 európai Szabvány
9 adat mátrix
10 egyedi azonosító szám
11 cikkszám
12 a gyártás hónapja és éve
13 olvassa el az utasításokat!

KARBANTARTÁS (6. ábra)
A koszos vagy erősen sós környezetben használt terméket édes vízzel kell tisztítani, majd egy puha ronggyal szárazra törölni. Kenje a mozgó alkatrészeket speciális, szilikon alapú kenőanyaggal. Óvja az eszközt minden koptató hatású anyaggal, vegyszerrel és hőforrással való érintkezéstől.

TÁROLÁS ÉS SZÁLLÍTÁS
Tárolja a terméket jól szellőző, száraz helyen, távol bármilyen hőforrástól és korrozív anyagtól. A fent említett szempontokon kívül nincs különleges előírás a szállítással kapcsolatban.
FERTŐTLENÍTÉS
Az oldallemezek felületi fertőtlenítéséhez használjon olyan fertőtlenítő szert, amely kvaterner ammónium-sókat tartalmaz. Oldja fel a fertőtlenítő szert meleg vízben (max. 20 °C). Törölje át egy fertőtlenítő szeres, nedves ronggyal a csiga felületét és oldallemezeit.

ÉLETTARTAM ÉS FELÜLVIZSGÁLAT
A termék konkrét élettartamát a gyártó nem határozza meg. Ez nagyban függ a termék állapotától, előéletétől. Bizonyos esetekben az első használat után használaton kívül kell helyezni az eszközt (pl. nagy esés után, látható sérülések esetén...). A termék élettartamát számos tényező befolyásolhatja, úgy mint: gyakori vagy nem megfelelő használat; a környezet, ahol az eszközt használják (páratartalom, magas hőmérséklet, jég); kopás; korrózió; jelentős terhelés; hőforrásnak való kitettség; nem megfelelő tárolás; stb.
FIGYELEM: tartsa szem előtt, hogy akár egyetlen extrém esemény is elegendő lehet ahhoz, hogy a termék alkalmatlanná váljon a további használatra.

A deformáció, korrózió, illetve jelentős elhasználódás jelei azonnal szükségessé teszik a termék használaton kívül helyezését. Amennyiben a csiga bármely elemének keresztmetszetén 5%-nál nagyobb anyagveszteés tapasztalható, az jelentős kopásnak minősül. Amennyiben bármilyen kételye támad a termék állapotát illetően, lépjen kapcsolatba a Singing Rock-kal. Tilos bármilyen módosítást vagy javítást végezni az eszközön a Singing Rock épületein kívül.
A SINGING ROCK 12 havonta legalább egyszeri felülvizsgálatot ajánl, melyet kompetens személynek kell végeznie.

SINGING ROCK GARANCIA
Erre a termékre 2 éves, anyag- vagy gyártási hibákra kiterjedő garancia vonatkozik. A garancia kizárja a következő eseteket: rendeltetésszerű használat közbeni kopás és elhasználódás, módosítások és változtatások, helytelen tárolás. Továbbá nem vonatkozik a garancia balesetek, hanyagság, sérülés vagy nem rendeltetésszerű használat miatt keletkezett károsodásra. A SINGING ROCK nem felel a jelen termékek használata közben előforduló vagy abból eredő következményekért, közvetlen, közvetett, baleseti vagy más jellegű károkért.

SLOVENŠČINA
NAVODILO ZA UPORABO

Ne uporabljajte tega izdelka, ne da bi prej prebrali in razumeli ta navodila za uporabo.
Ta tehnična navodila prikazujejo možnosti uporabe tega izdelka. Opisanih je le nekaj vrst napačne uporabe (prikazani prečrtani na diagramih). Obstaja še veliko drugih vrst nepravilne uporabe, vendar je nemogoče našteti ali predstaviti vse. **Dovoljene so le tehnike uporabe, ki so prikazane na slikah in niso prečrtane.** Vsakršna drugačna uporaba je prepovedana in je lahko smrtno nevarna. V kolikor ste v dvomih glede uporabe, kontaktirajte SINGING ROCK.

Vse aktivnosti na višini so nevarne aktivnosti in lahko vodijo v težke poškodbe ali smrt. Z uporabo izdelka sprejemate riziko in odgovornost za škodo, poškodbe ali smrt, ki lahko nastanejo pri kakršnikoli uporabi tega izdelka. Če niste sposobni ali ne morete prevzeti te odgovornosti ali tveganja, ne uporabljajte te opreme.
Aktivnost na višini, kot so plezanje, spuščanje, turno smučanje, reševanje, delo na višini in raziskovanje so nevarne in lahko vodijo v težke poškodbe ali smrt. Z uporabo izdelka sprejemate riziko in odgovornost za škodo, poškodbe ali smrt, ki lahko nastanejo pri kakršnikoli uporabi tega izdelka. Če niste sposobni ali ne morete prevzeti te odgovornosti ali tveganja, ne uporabljajte te opreme.

UPORABA
Izdelek sodi med osebno varovalno opremo (OVO) za zaščito pred padci.
Za uporabo pripomočka za varovanje je bistvenega pomena praksa v ustreznih tehnikah in metodah varovanja. Izdelek lahko uporablja le usposobljena in odgovorna oseba ali tisti, ki so pod direktnim vidnim nadzorom usposobljene in odgovorne osebe.
Če želite začeti uporabljati škripec, vrv potegnite skozi škripec v označeni smeri in ga pritrdite z vponko **(slika 3)**.
Sisteme za dviganje z lovilcem premika najdete v priloženi ilustraciji **(slika 11).**

Vedno uporabljajte vponko z varnostno matico, po možnosti ovalno vponko **(slika 4)**. Škripci so namenjeni za uporabo s tekstilnimi vrvmi. Preverite skladnost vse opreme s skripcem in zagotovite, da je v skladu z ustreznimi direktivami in standardi.
Pred vsako uporabo, vedno preverite da se kolesca prosto vrtijo in niso obrabljena. Preverite, da se kolesca ne drgnejo ob stranici. Preverite delovanje osi in deformacijo stranskih plošč. Bodite posebej pozorni na kakovost sidrnih točk. Preverite ali škripec pravilno deluje z dano vponko in vrvjo.

NOSILNOST (tab. 1, slika 9): Mejna vrednost delovne obremenitve je maksimalna obremenitev, ki ne vpliva na delovanje krogličnega ležaja in škripca **(slika 8)**.
Ta izdelek je namenjen za uporabo v normalnih vremenskih pogojih(pogoji, ki jih človek normalno prenaša).

OPOZORILA
Izogibajte se sunkovitim obremenitvam. Dinamično gibanje bremena in dinamične sile pri dviganju lahko pomnožijo sile na pritrdišče in ostale elemente v sistemu **(slika 10).**
Med uporabo preverite, ali so vsi deli opreme v sistemu pravilno nameščeni, kar omogoča dobro vzajemno sodelovanje **(slika 5)**.
Izogibajte se , da bi v napravo prišli lasje, oblačila in prsti.

POIMENOVANJE DELOV (slika 2)
1 stranske plošče
2 kolesce
3 os
4 kroglični ležaj / samomazalni ležaj

OZNAČEVANJE (Sl. 7)
1 proizvajalec
2 model
3 sila pretrga
4 največja delovna obremenitev
5 maks. premer vrvi
6 znak skladnosti
7 št. priglašenega organa, ki opravi pregled
8 Europski standard
9 Sledljivost: matrica s podatki
10 Individualna označba
11 serijska številka
12 mesec in leto izdelave
13 preberite navodila

VZDRŽEVANJE (slika 6)
Umazan izdelek ali izdelek, ki se uporablja v pogojih visoke slanosti, je treba očistiti s svežo vodo in ga posušiti z neabrazivno krpo. Gibljive komponente namažite s posebnim silikonskim mazivom. IZOGIBAJTE se stiku z vsemi abrazivnimi snovmi, kemikalijami in viri toplote.

SKLADIŠČENJE IN TRANSPORT
Izdelek shranjujte na svežem, suhem mestu, stran od virov toplote in jedkih snovi. Razen zgoraj navedenih indikacij, ni posebnih varnostnih ukrepov, ki jih je treba uporabiti med prevozom.

DEZINFEKCIJA
Za površinskodezinfekcijo stranskih plošč raztopimo razkužilo, ki vsebuje kvaternarne amonijeve soli v topli vodi (maks. 20 °C). Površino škripca in stranskih plošč umijemo z mokro krpo.

ŽIVLJENSKA DOBA IN PREGLED
Življenska doba tega izdelka ni strogo omejena s strani proizvajalca. Glede na stanje izdelka in zgodovino njegove uporabe, obstaja možnost, da ga je potrebno takoj vzeti iz uporaben (npr.po težkem padcu,vidni znaki poškodbe...). Na življenjsko dobo tega izdelka lahko vplivajo različni dejavniki, kot so: pogosta ali nepravilna uporaba, okolje uporabe (vlažnost, zamrzovanje, led ali umazano okolje), obraba, korozija, nenormalna obremenitev, izpostavljenost virom toplote, nepravilno shranjevanje itd.
OPOZORILO: Upoštevajte, da bi lahko bila vaša oprema po enem samem ekstremnem dogodku neprimerna za nadaljnjo uporabo.

Zaradi deformacije, korozije in znakov visoke obrabe je nujno, da takoj zamenjamo izdelek. Kot precejšnja obraba se šteje vsako zmanjšanje površine prečnega prereza , ki je večje od 5 %. V kolikor ste v dvomih, kontaktirajte SINGING ROCK. Kakršno koli prirejanje ali popravljanje izdelka izven naših obratov je prepovedano.
SINGINGROCK priporoča pregled opreme s strain kompetentne osebe vsaj enkrat v 12 mesecih.

SINGING ROCK GARANCIJA
Ta izdelek ima 2 letno garancijo in vključuje napake v materialu in izdelavi. Omejitve garancije: normalna obraba, prirejen ali spremenjen izdelek, neprimerno shranjevanje. Iz garancije so prav tako izključene škode zaradi nesreč, malomarnosti in uporabe, za katere izdelek ni zasnovan. SINGING ROCK ne odgovarja za posledice nesreč, direktne ali indirektne, ali kakršnokoli škodo, ki je posledica uporabe tega izdelka.

SRPSKI
UPUTSTVO ZA UPOTREBU

Ne koristite ovaj proizvod pre nego što ste pažljivo pročitali i razumeli ovo uputstvo za upotrebu.
Ova tehnička uputstva ilustruju kako se koristi ovaj proizvod. Prikazane su samo neke vrste zloupotrebe i zabranjene upotrebe koje su trenutno poznate (prikazane u precrtanim dijagramima). Mnogi drugi oblici zloupotrebe postoje, i nemoguće je ih je nabrojati. Dozvoljene su samo tehnike upotrebe koje su prikazane na dijagramima i nisu precrtane. Sve druge upotrebe su isključene zbog opasnosti od gubitka života. U slučaju sumnje ili problema razumevanja ovog uputstva kontaktirajte SINGING ROCK.
Sve aktivnosti na visini su opasne aktivnosti koje mogu dovesti do ozbiljnih povreda ili čak smrti. Vi lično preuzimate sve rizike i odgovornosti za bilo kakvo oštećenje, povredu ili smrt, do kojih može doći tokom ili nakon upotrebe naših proizvoda. Ako niste u mogućnosti ili niste u stanju da preuzmete ovu odgovornost ili preuzmete ovaj rizik, nemojte koristiti ovu opremu.

UPOTREBA
Ova oprema je lična zaštitna oprema (PPE) koja se koristi za zaštitu od pada. Odgovarajuće učenje tehnika i metoda sigurnosti je neophodno za korištenje ovog proizvoda. Proizvod mora da koristi samo ovlašćeno i odgovorno lice. Da biste počeli da koristite koturaču, postavite uže kroz nju u naznačenom smeru i pričvrstite ga karabinerom **(sl. 3)**.
Prilikom izgradnje sistema za vuču pratite priložene ilustracije **(slika 11)**. Uvek koristite karabiner sa mehanizmom za zaključavanje, poželjno karabiner ovalnog oblika **(slika 4)**.

Koturače su namenjene za upotrebu sa tekstilnim užadima. Proverite kompatibilnost svih uređaja sa koturačom i proverite da li je u skladu sa relevantnim direktivama i standardima. Pre upotrebe ovog proizvoda uvek proverite njegovo stanje, ne sme biti bilo kakvih znakova habanja, korozije, deformacija ili bilo kakvih oštećenja. Ako imate bilo kakve sumnje, nemojte koristiti koturaču I zamenite je momentalno. Proverite da li su svi delovi sistema kompatibilni i da li su u saglasnosti sa važećim pravilima, standardima I direktivama. Ležaj i osovina koturače moraju raditi perfektno I da bi se to osiguralo moraju biti adekvatno podmazani. Pre svake upotrebe, proverite da li se stranice mogu bez problema okretati I da nisu istrošene. Proverite da se stranice ne trljaju po stranama. Preterano istrošena i prevelika užad ne smeju se upotrebljavati. Upotreba takve užadi može dovesti do dodatnog trenja. To može umanjiti efikasnost i dovesti do vanrednog stanja. Samo konektori sa kapijama sa zaključavanjem smeju se koristiti za povezivanje koturača sa sidrišnim tačkama. Singing Rock preporučuje upotrebu karabinera ovalnog oblika koji ne uzrokuju asimetrično opterećenje I devijaciju koturače. Proverite da li su svi konektori pravilno zaključani, pre i tokom svake upotrebe. Izbegavajte da bilo kakve oštre ivice ili grube površine dolaze u kontakt sa koturačom ili celim sistemom. Proverite da li koturača ispravno radi sa datim karabinom i užetom.

JAČINA RADA (Tabela 1, Slika 9): Granična vrednost radnog opterećenja je maksimalno opterećenje koje ne utiče na funkciju kugličnog ležaja i koturače **(Sl. 8)**. Ovaj proizvod je napravljen za upotrebu u normalnim atmosferskim uslovima (uslovima koje čovek normalno podnosi).

UPOZORENJE
Izbegavajte udarna opterećenja. Dinamičko pomeranje tereta i dinamičke sile od podizanja umnožavaju sile na sidrištu i drugim elementima sistema. **(Sl. 10).** Proverite da li su svi delovi opreme u sistemu pravilno pozicionirani jedan prema drugom **(slika 5)**. Izbegavajte da vam se kosa hne uplete, kao i odeća ili prsti.

SPISAK KOMPONENTI (Slika 2)
1 bočne ploče
2 kotur
3 osovina
4 kuglični ležaj / samopodmazujući ležaj

OBELEŽAVANJE (Sl. 7)
1 Proizvođač
2 Model
3 Prekidno opterećenje
4 Granice radnog opterećenja (VLL)
5 Mak. prečnik užeta
6 Oznaka usaglašenosti
7 Broj ovlašćenog tela koji vrši usklađenost sa tipom
8 Evropski standard
9 DataMatrik
10 jedinstveni br.
11 šifra proizvoda
12 meseci i godina proizvodnje
13 Pročitajte uputstva

ODRŽAVANJE (sl. 6) Operite koturaču mekom vodom i osušite je ne-abrazivnom tkaninom. Posebnu pažnju obratite na osovinu i kuglični/samopodmazujući ležaj, koji ne smeju sadržati prljavštinu (zemlja, blato, šljunak, itd.), sneg i led. Podmažite pokretne delove sa podmazivačem na bazi silikona (postarajte se da podmazivač ne dolazi u kontakt sa tekstilnim delovima).

SKLADIŠTENJE I TRANSPORT
Proizvod čuvajte u hladnoj, suvoj, dobro provetrenoj prostoriji. U skladištu ne sme biti korozivnih supstanci, rastvarača ili izvora toplote (maks. 80 °C). Osim gore navedenih indikacija, ne postoje posebne mere predostrožnosti koje treba koristiti tokom transporta.

DEZINFEKCIJA: Za površinsku dezinfekciju stranica rastvorite u toploj vodi (maks. 20 °C) dezinfekciono sredstvo koje sadrži kvaternerne amonijumske soli. Operite površinu i stranice koturače mokrom tkaninom.

ŽIVOTNI VEK I INSPEKCIJA
Životni vek ovog proizvoda nije strogo ograničen od strane proizvođača. U zavisnosti od stanja proizvoda i njegove istorije, možda će biti potrebno da se odmah stavi van uporebe(npr. vidljiva oštećenja, vidljivi znaci oštećenja, ...). Na životni vek ovog proizvoda mogu uticati različiti faktori kao što su: česta ili nepravilna upotreba, upotreba u okruženju (vlažnost, prljavština, led), habanje, korozija, prekomerno opterećenje, izlaganje izvorima toplote, nepravilno skladištenje itd.

UPOZORENJE:
Imajte na umu da nakon jednog ekstremnog događaja vaša oprema može biti nepogodna za dalju upotrebu. Deformacija, korozija i znaci znatnog habanja čine neophodnim da se proizvod odmah zameni. Kao značajno habanje, predviđeno je svako smanjenje površine poprečnog preseka preko 5 %. Ne ustručavajte se da kontaktirate SINGING ROCK u slučaju sumnje. Svaka modifikacija ili popravka van proizvodnih pogona SINGING ROCK-a je zabranjena. SINGINGROCK preporučuje inspekciju od strane nadležne osobe najmanje jednom svakih 12 meseci.

SINGING ROCK GARANCIJA:
Ovaj proizvod je imagaranciju na 2 godine od bilo kakvih oštećenja materijala ili proizvodnje. Ograničenja garancije: normalno habanje, izmene ili izmene, loše skladištenje. Jednako je isključeno iz garancije zbog nesreća, nemara i upotrebe za koje proizvod nije planiran. SINGING ROCK nije odgovoran za bilo kakvu posljedičnu, direktnu, indirektnu, slučajnu ili bilo koju drugu vrstu štete koja može nastati upotrebom određenih proizvoda.

BOSNA I HERCEGOVINA
UPUTSTVO ZA UPOTREBU

Ne koristite ovaj proizvod prije nego što ste pažljivo pročitali i razumijeli ovo uputstvo za upotrebu.
Ova tehnička uputstva ilustruju kako se koristi ovaj proizvod. Prikazane su samo neke vrste zloupotrebe i zabranjene upotrebe koje su trenutno poznate (prikazane u precrtanim dijagramima). Mnogi drugi oblici zloupotrebe postoje, i nemoguće je ih je nabrojati. Dozvoljene su samo tehnike upotrebe koje su prikazane na dijagramima i nisu precrtane. Sve druge upotrebe su isključene zbog opasnosti od gubitka života. U slučaju sumnje ili problema razumijevanja ovog uputstva kontaktirajte SINGING ROCK.
Sve aktivnosti na visini su opasne aktivnosti koje mogu dovesti do ozbiljnih povreda ili čak smrti. Vi lično preuzimate sve rizike i odgovornosti za bilo kakvo oštećenje, povredu ili smrt, do kojih može doći tokom ili nakon upotrebe naših proizvoda. Ako niste u mogućnosti ili niste u stanju da preuzmete ovu odgovornost ili preuzmete ovaj rizik, nemojte koristiti ovu opremu.

UPOTREBA
Ova oprema je lična zaštitna oprema (PPE) koja se koristi za zaštitu od pada. Odgovarajuće učenje tehnika i metoda sigurnosti je neophodno za korištenje ovog proizvoda. Proizvod mora da koristi samo ovlašteno i odgovorno lice. Da biste počeli da koristite koloturu, postavite uže kroz nju u naznačenom smjeru i pričvrstite ga karabinerom **(sl. 3)**.
Prilikom izgradnje sistema za vuču pratite priložene ilustracije **(slika 11)**. Uvijek koristite karabiner sa mehanizmom za zaključavanje, poželjno karabiner ovalnog oblika **(slika 4)**.
Koloture su namijenjene za upotrebu sa tekstilnim užadima. Provjerite kompatibilnost svih uređaja sa koloturom i provjerite da li je u skladu sa relevantnim direktivama i standardima. Prije upotrebe ovog proizvoda uvek provjerite njegovo stanje, ne smije biti bilo kakvih znakova habanja, korozije, deformacija ili bilo kakvih oštećenja. Ako imate bilo kakve sumnje, nemojte koristiti koloturu i zamijenite je momentalno. Provjerite da li su svi dijelovi sistema kompatibilni i da li su u saglasnosti sa važećim pravilima, standardima i direktivama. Ležaj i osovina koloture moraju raditi perfektno i da bi se to osiguralo moraju biti adekvatno podmazani. Prije svake upotrebe, provjerite da li se stranice mogu bez problema okretati i da nisu istrošene. Provjerite da se stranice ne trljaju po stranama. Pretjerano istrošena i prevelika užad ne smiju se upotrebljavati. Upotreba takve užadi može dovesti do dodatnog trenja. To može umanjiti efikasnost i dovesti do vanrednog stanja. Samo konektori sa kapijama sa zaključavanjem smiju se koristiti za povezivanje kolotura sa sidrišnim tačkama. Singing Rock preporučuje upotrebu karabinera ovalnog oblika koji ne uzrokuju asimetrično opterećenje i devijaciju koloture. Provjerite da li su svi konektori pravilno zaključani, prije i tokom svake upotrebe. Izbjegavajte da bilo kakve oštre ivice ili grube površine dolaze u kontakt sa koloturom ili cijelim sistemom. Provjerite da li kolotura ispravno radi sa datim karabinerom i užetom. Jačina rada (Tabela 1, Slika 9): Granična vrijednost radnog opterećenja je maksimalno opterećenje koje ne utiče na funkciju kugličnog ležaja i koloture (Sl.8). Ovaj proizvod je napravljen za upotrebu u normalnim atmosferskim uslovima (uslovima koje čovijek normalno podnosi).

UPOZORENJE
Izbjegavajte udarna opterećenja. Dinamičko pomjeranje tereta i dinamičke sile od podizanja umnožavaju sile na sidrištu i drugim elementima sistema. **(Sl. 10).** Provjerite da li su svi dijelovi opreme u sistemu pravilno pozicionirani jedan prema drugom **(slika 5)**. Izbjegavajte da vam se kosa ne uplete, kao i odjeća ili prsti.

SPISAK KOMPONENTI (Slika 2)
1 bočne ploče
2 kotur
3 osovina
4 kuglični ležaj / samopodmazujući ležaj

OBILJEŽAVANJE (Sl. 7)
1 Proizvođač
2 Model
3 Prekidno opterećenje
4 Granice radnog opterećenja (VLL)
5 Mak. prečnik užeta
6 Oznaka usaglašenosti
7 Broj ovlaštenog tijela koji vrši usklađenost sa tipom
8 Evropski standard
9 DataMatrik
10 jedinstveni br.
11 šifra proizvoda
12 mjesec i godina proizvodnje
13 Pročitajte uputstva

ODRŽAVANJE (sl. 6) Operite koloturu mekom vodom i osušite je ne-abrazivnom tkaninom. Posebnu pažnju obratite na osovinu i kuglični/samopodmazujući ležaj, koji ne smiju sadržati prljavštinu (zemlja, blato, šljunak, itd.), snijeg i led. Podmažite pokretne dijelove sa podmazivačem na bazi silikona (postarajte se da podmazivač ne dolazi u kontakt sa tekstilnim dijelovima).

SKLADIŠTENJE I TRANSPORT
Proizvod čuvajte u hladnoj, suhoj, dobro provjetrenoj prostoriji. U skladištu ne smije biti korozivnih supstanci, rastvarača ili izvora toplote (maks. 80 °C). Osim gore navedenih indikacija, ne postoje posebne mjere predostrožnosti koje treba koristiti tokom transporta.

DEZINFEKCIJA: Za površinsku dezinfekciju stranica rastvorite u toploj vodi (maks. 20 °C) dezinfekciono sredstvo koje sadrži kvaternerne amonijumske soli. Operite površinu i stranice koloture mokrom tkaninom.

ŽIVOTNI VEK I INSPEKCIJA
Životni vijek ovog proizvoda nije strogo ograničen od strane proizvođača. U zavisnosti od stanja proizvoda i njegove istorije, možda će biti potrebno da se odmah stavi van upotrebe (npr. vidljiva oštećenja, vidljivi znaci oštećenja, ...). Na životni vijek ovog proizvoda mogu uticati različiti faktori kao što su: česta ili nepravilna upotreba, upotreba u okruženju (vlažnost, prljavština, led), habanje, korozija, prekomjerno opterećenje, izlaganje izvorima toplote, nepravilno skladištenje itd.

UPOZORENJE:
Imajte na umu da nakon jednog ekstremnog događaja vaša oprema može biti nepogodna za dalju upotrebu. Deformacija, korozija i znaci znatnog habanja čine neophodnim da se proizvod odmah zamjeni. Kao značajno habanje, predviđeno je svako smanjenje površine poprečnog presjeka preko 5 %. Ne ustručavajte se da kontaktirate SINGING ROCK u slučaju sumnje. Svaka modifikacija ili popravka van proizvodnih pogona SINGING ROCK-a je zabranjena. SINGINGROCK preporučuje inspekciju od strane nadležne osobe najmanje jednom svakih 12 mjeseci.

SINGING ROCK GARANCIJA:
Ovaj proizvod je ima garanciju na 2 godine od bilo kakvih oštećenja materijala ili proizvodnje. Ograničenja garancije: normalno habanje, izmjene, loše skladištenje. Jednako je isključeno iz garancije zbog nesreća, nemara i upotrebe za koje proizvod nije planiran. SINGING ROCK nije odgovoran za bilo kakvu posljedičnu, direktnu, indirektnu, slučajnu ili bilo koju drugu vrstu štete koja može nastati upotrebom drugih proizvoda.

LIETUVIŲ
NAUDOJIMO INSTRUKCIJA

Prietaisą naudokite tik atidžiai perskaitę ir supratę šią instrukciją.
Ši instrukcija nurodo prietaiso naudojimo būdus. Instrukcijoje nurodomi keli žinomi prietaiso netinkamo ar draudžiamo naudojimo pavyzdžiai (pavaizduoti perbrauktose schemose). Egzistuoja daugybė kitų netinkamo naudojimo pavyzdžių, tačiau juos visus įvardinti ar įsivaizduoti yra neįmanoma. **Tik tie naudojimo variantai, kurie pateikti kaip "TEISINGI", yra leidžiami.** Visi kiti naudojimo būdai yra **DRAUDŽIAMI**. Jei kyla klausimų ar problemų, susijusių su prietaiso naudojimu, susisiekite su SINGING ROCK.

Visos veiklos aukštyje yra pavojingos ir gali sukelti sunkius sužeidimus ar net mirtį. Jūs asmeniškai prisiimate visą riziką ir atsakomybę dėl galimos žalos, sužeidimų ar mirties naudojant mūsų produktus bet kuriuo būdu. Jei jūs dėl kokių nors priežasčių negalite prisiimti šios atsakomybės ir rizikos, nenaudokite šio prietaiso.

NAUDOJIMAS
Tai yra asmeninė apsaugos priemonė, naudojama apsaugai nuo kritimo.
Tinkamas atitinkamų saugumo technikų ir metodų apmokymas yra būtinas naudojantis šiuo prietaisu. Prietaisu gali naudotis tik kompetentingas ir atsakingas asmuo arba asmenys, prižiūrimi kompetentingo ir atsakingo asmens.
Prieš pradedant naudoti skriemulį, įdėkite virvę į skriemulį nurodyta kryptimi ir prisekite karabinu **(pav. 3)**. Norėdami įrengti jėgą didinančią sistemą, vadovaukitės naudojimo schemomis **(pav. 11)**.

Visais atvejais naudokite karabinus su užrakinama mova, rekomenduotina – ovalinius karabinus **(pav. 4)**. Skriemuliai yra skirti naudoti su tekstilinėmis virvėmis. Patikrinkite visos naudojamos įrangos suderinamumą su skriemuliais ir įsitikinkite, kad įranga atitinka reikiamas direktyvas ir standartus.
Prieš naudojant visada patikrinkite, ar skriemulio skridiniai lengvai sukasi ir ar jie nesusidėvėję. Patikrinkite, ar skridiniai nesitrina į skriemulio korpusą. Įsitikinkite, kad skriemulys lengvai sukasi ir nėra korpuso deformacijų. Gerai įvertinkite tvirtinimosi taškų būklę. Patikrinkite, ar skriemulys tinkamai veikia su naudojamu karabinu ir virve.

STIPRUMAS (1 lentelė, pav. 9): Darbinės apkrovos ribos – tai didžiausia apkrova, neturinti poveikio guoliams ir skriemuliams **(pav. 8)**.
Šis prietaisas sukurtas naudoti normaliomis klimato sąlygomis (sąlygomis, įprastomis žmogui).

ĮSPĖJIMAI
Venkite staigių apkrovų. Dinaminiai krovinio judesiai ir dinaminės jėgos krovinio kėlimo metu gali reikšmingai padidinti apkrovą tvirtinimosi tašui ir kitiems sistemos elementams **(pav. 10).**

Naudojimosi metu tikrinkite, ar visos įrangos dalys sistemoje teisingai pozicionuojasi viena kitos atžvilgiu **(pav. 5)**. Venkite plaukų, rūbų ir pirštų patekimo į prietaisą.

SUDEDAMOSIOS DALYS (pav. 2)
1 korpusas
2 skridinys
3 kniedė
4 rutulinis guolis / savaime susitepanti ašis

ŽYMĖJIMAS (pav. 7)
1 gamintojas
2 modelis
3 lūžimo apkrova
4 maksimali darbinė apkrova (WLL)
5 maksimalus virvės diametras
6 atitikties žymuo
7 notifikuotos įstaigos, atlikusios atitikties testus, numeris
8 Europinis standartas
9 QR kodas
10 unikalus numeris
11 produkto kodas
12 pagaminimo mėnuo ir metai
13 perskaitykite instrukcijas

PRIEŽIŪRA (pav. 6)
Purvinas ar druskingomis sąlygomis naudotas prietaisas turėtų būti nuplautas gėlu vandeniu ir nusausintas neabrazyviu audiniu. Sutepkite judančius elementus specialiu silikono pagrindo tepalu. VENKITE kontakto su bet kokiomis abrazyviomis medžiagomis, cheminėmis medžiagomis ir karščio šaltiniais.

LAIKYMAS IR TRANSPORTAVIMAS
Prietaisą laikykite gerai vėdinamoje, sausoje vietoje toliau nuo karščio šaltinių ir korozinių medžiagų. Be paminėtų laikymo sąlygų, prietaiso transportavimui papildomų apribojimų nėra.

DEZINFEKAVIMAS
Korpuso paviršiaus dezinfekavimui ištirpinkite dezinfekantą, turintį ketvirtinių amonio druskų, šiltame vandenyje (max 20 °C). Skriemulio paviršių ir korpusą plaukite drėgnu audiniu.

NAUDOJIMO TRUKMĖ IR PATIKRA
Prietaiso naudojimo trukmės gamintojas griežtai neapriboja. Priklausomai nuo prietaiso būklės ir jo naudojimo istorijos, gali reikėti nedelsiant nutraukti jo naudojimą (pvz., po stiprаus kritimo, esant matomiems pažeidimams ir t.t.). Įtakos šio prietaiso naudojimo trukmei gali turėti įvairūs faktoriai, pvz.: dažnas arba neteisingas naudojimas, naudojimo aplinka (drėgmė, purvas, ledas), dėvėjimasis, korozija, per didelės apkrovos, karščio poveikis, neteisingas laikymas ir t.t.
ĮSPĖJIMAS: turėkite omenyje, kad net po vieno ribinio poveikio, jūrų įranga gali būti nebetinkama tolesniam naudojimui. Deformacija, korozija ir ryškūs nusidėvėjimo ženklai parodo, kad prietaisą reikia nedelsiant keisti. Ryškiu nusidėvėjimu laikoma, kai matomas didesnis nei 5 % nusidėvėjimas. Esant abejonėms, susisiekite su SINGING ROCK. Bet koks ne SINGING ROCK gamykloje atliktas prietaiso modifikavimas ar remontas yra draudžiamas.
SINGING ROCK rekomenduoja kompetentingam asmeniui kartą per 12 mėnesių atlikti prietaiso patikrą.

SINGING ROCK GARANTIJA:
Šis prietaisas turi dvejų metų garantiją nuo bet kokio gamyklinio broko. Garantija netaikoma: normaliam nusidėvėjimui ar sudylimui, modifikacijoms ar pakeitimams, blogam laikymui. Taip pat garantija neapima žalos dėl nelaimingų atsitikimų, aplaidumo ir naudojimo būdų, kuriems šis prietaisas neskirtas. SINGING ROCK neatsako už pasekmes, tiesioginę, netiesioginę, netyčinę ar bet kokią kitą žalą, atsiradusią šio prietaiso naudojimo metu.

EESTI
KASUTUSJUHEND

Ära kasuta seda toodet ilma et oleksid tähelepanelikult lugenud ja mõistnud käesolevat tehnilist juhendit.
Käesolev tehniline juhend illustreerib selle toote kasutusviise. Hetkel teadaolevatest valedest ja keelatud kasutusviisidest ainult mõned on kirjeldatud (on näidatud joonisdiagrammidel). Samas on olemas mitmeid teisi valesid kasutusviise ja -võtteid, mida kõiki on võimatu üles loetleda, rääkimata nende kõigi kirjeldamisest. **Kasutada on lubatud ainult neid tehnikaid, mis on näidatud diagrammidel ja mida ei ole maha kriipsutatud.** Kõik muud kasutusviisid on välistatud nende eluohtlikkuse tõttu. Kahtluse ja mittearusaamise korral võta ühendust SINGING ROCK'iga.
Kõik tegevused kõrguses on ohtlikud, kuna võivad põhjustada tõsiseid vigastusi või isegi surma. Sina isiklikult võtad enda peale kõik riskid ja vastutuse kõigi kahjude, vigastuste või surma eest, mis võib kaasneda meie toote kasutamisel või järgneval mistahes viisil kasutamisel. Kui sa ei ole võimeline või vajalikul positsioonil selle vastutuse või riski enda peale võtmiseks, siis ära kasuta seda toodet.

KASUTAMINE
See varustus on isiklik kaitsevarustus (PPE – personal protective equipment), mida kasutatakse kukkumiskaitsena.
Piisavas mahus asjakohaste tehnikate ja ohutusmeetodite õppimine on selle toote kasutamiseks hädavajalik. Seda toodet võib kasutada üksnes pädev isik ja vastutav isik või see, kes on pädeva ja vastutava isiku otsese visuaalse kontrolli all.
Rulliku kasutamiseks aseta köis näidatud suunas rullile ja kinnita karabiiniga **(joonis 3)**. Plokisüsteemi ehitamiseks järgi lisatud illustratsioone **(joonis 11)**.

Kasuta alati lukustusmehhanismiga karabiini, eelistatult ovaalset karabiini **(joonis 4)**. Rullikud on ette nähtud kasutamiseks tekstiilist köitega. Kontrolli kogu varustuse kokkusobivust rullikuga ja veendu isiklikult, et see järgib vastavaid direktiive ja standardeid.

Enne iga kasutust kontrolli üle, et rullid pöörduvad vabalt ja nad pole liigselt kulunud. Samuti kontrolli telje lõtku ja külgplaatide deformatsiooni ning et rullid ei hõõru külgplaadi vastu. Eriti hoolikas ole ankurpunktide kvaliteedi hindamisel. Kontrolli, et rullik töötab antud karabiini ja köiega korrektselt.

TUGEVUS (tabel 1, joonis 9): töökoormus on maksimaalne koormus, mis ei mõjuta veel kuullaagri ja rulliku toimimist **(joonis 8)**.
See toode on mõeldud kasutamiseks normaalsetes atmosfääritingimustes (sellistes, mida mehed tavapäraselt aktsepteerivad).

HOIATUSED
Väldi löökkoormuseid. Lasti dünaamilised liikumised ja tõstmispingutuse dünaamilised jõud võivad ankrule ja teistele süsteemi elementidele mõjuvat summaarset jõudu mitmekordistada **(joonis 10).**
Kasutuse ajal kontrolli, kas kõik süsteemi kuuluva varustuse osad on üksteise suhtes korrektselt positsioneeritud **(joonis 5).**
Hoidu juuste, riiete ja sõrmede sattumisest seadme vahele.

KOOSTISOSADE LOETELU (joonis 2)
1 külgplaadid
2 plokiratas
3 neet
4 kuullaager/ isemääriv laager

MÄRGISTUS (joonis 7)
1 tootja
2 mudel
3 tõmbetugevus
4 töökoormus
5 maksimaalne köie läbimõõt
6 vastavuse märgistus
7 tüübivastavuse number
8 Euroopa standard
9 andmemaatriks
10 unikaalne tootenumber
11 tootekood
12 tootmiskuu ja -aasta
13 loetav instruktsioon

SÄILITAMINE (joonis 6)
Määrdunud või kõrge soolsusega keskkonnas kasutatud toode tuleb puhastada puhta veega ja kuivatada mitteabrasiivse rätikuga. Liikuvaid osasid tuleb määrida spetsiaalse silikoonil põhineva määrdeainega. VÄLDI kontakti mistahes abrasiivsete ainete, kemikaalide ja soojusallikatega.

HOIUSTAMINE JA TRANSPORT
Hoiusta toodet värske õhuga kuivas kohas eemal soojusallikatest ja korrodeerivatest ainetest. Välja arvatud ülalnimetatud näidustused, ei ole transpordil spetsiaalseid ennetusabinõusid vaja kasutada.

DESINFEKTSIOON
Külgplaatide pinna desinfektsiooniks lahusta kvaternaari ammooniumsoolasid sisaldav desinfitseeriv vahend soojas vees (maksimaalselt 20 °C). Pese rulliku pinda ja külgplaate märja riidelapiga.

ELUIGA JA INSPEKTEERIMINE
Toote eluiga ei ole tootja poolt rangelt piiratud. Sõltuvalt toote seisukorrast ja kasutusajaloost võib olla hädavajalik toode koheselt kasutuselt kõrvaldada (näiteks peale kõvasti kukkumist, nähtavate kahjustuste korral, ...). Toote elueale võivad mõju avaldada mitmed tegurid nagu sage või ebaõige kasutamine, keskkonna (niiskus, mustus, jää) mõju, kulumine, korrosioon, ülemäärane koormus, soojusallikate mõju all olek, ebaõige hoiustamine jmt.
HOIATUS: tuleb meeles pidada, et ka ühe ekstreemse sündmuse tõttu võib varustus edasiseks kasutamiseks kõlbmatuks muutuda.
Deformeerumine, korrosioon ja märkimisväärne kulumine muudavad toote kohese väljavahetamise hädavajalikuks. Märkimisväärseks kulumiseks loetakse ristlõike vähenemist rohkem kui 5% võrra. Kahtluse korral ära kõhkle SINGING ROCK'iga ühendust võtmast. Toote mistahes muutmine või parandamine väljaspool SINGING ROCK tootmisüksuseid on keelatud.
SINGING ROCK soovitab toodet kompetentse isiku poolt kontrollida vähemalt kord 12 kuu jooksul.

SINGING ROCK GARANTII
Selle toote materjalide ja tootmisvigade garantii on 2 aastat. Garantii piirangud: normaalne kulumine ja rebendid, muudatused või vahetused, kehv hoiustamine. Samuti on garantii alt välja arvatud õnnetustest, hoolimatusest ja mittesihipärasest kasutamisest tingitud kahjustused.
SINGING ROCK ei vastuta toote kasutamisest tulenevate või toodet tabanud otseste, kaudsete, juhuslike või muude kahjustuste eest.

汉语
使用说明

没有认真阅读并理解此技术说明前，不得使用该产品。
此技术说明展示了使用此产品的方法。只有部分的错误使用和禁止使用的方法被列举（画叉的图示）。现实中有很多其他的错误使用方法，无法被一一列举，很多甚至无法想象。**只有图示中展示的技术和没有画叉的才允许使用**。其他的使用方法有死亡的风险。如果有疑问或理解方面的问题，请联系SINGING ROCK。
所有高空的活动都是危险的，可能会造成严重伤害甚至死亡。你需要承担在使用该设备期间以任何方式造成的所有损伤，受伤或死亡的风险和责任。如果你无法承担相应责任或风险，那么不要使用此设备。

使用
此设备是坠落保护个人保护设备（PPE）。
学习合适的安全技术和方法来使用此产品是非常必要的。此产品只能由有资质的人员和能够负责的人员使用或在有资质和负责的人员的直接目视监督下使用。
使用滑轮时，将绳索以需要的方向上放入滑轮，并连接锁扣（**图3**）。按照图示设置提拉系统（**图11**）。

只能使用带有上锁机构的锁扣，最好是O形锁（**图4**）。滑轮设计用于使用编织类绳索。检查你的装备和滑轮的兼容性，确保都符合现行指令和标准。
每次使用前，检查滚轮能否自由转动，没有被磨损。检查滚轮不会与侧板摩擦。检查转轴的情况和侧板是否发生形变。特别注意锚点的状况。检查滑轮是否与锁扣和绳索工作正常。

强度（表1，图9）：工作负荷上限是指不会影响滚珠轴承和滑轮功能的最大负荷（**图8**）。
此产品设计用于正常的大气条件（人类可以承受的环境）。

警告
避免出现冲击负荷。提拉过程中的重物动态移动和冲击力会对锚点或系统其他部件产生成倍的负荷（图10）。
使用过程中检查系统所有部件的受力位置都正确，与其他物体相兼容（图5）。
避免设备中绞入头发，衣物或手指。

部件名称（图2）
1 侧板
2 滚轮
3 转轴
4 滚珠/自润滑轴承

标记（图7）
1 生产商
2 型号
3 断裂负荷
4 工作负荷上限（WLL）
5 最大绳索直径
6 认证标记
7 进行认证的机构代码
8 欧洲标准
9 二维码
10 独立编码
11 产品码
12 生产年月
13 阅读说明书

维护（图6）
弄脏的设备或在高盐分环境下使用的设备应该使用清水进行清洗，并用软布擦拭。使用专门的硅基润滑油润滑活动部件。避免与粗糙物体，化学试剂或热源接触。

储存与运输
将产品储存在干净干燥，远离热源和腐蚀性环境的地方。运输过程的储存与以上的要求相同。
消毒
在温水中（最高20 °C）用季铵盐溶液溶解消毒剂。再用清水清洗，用软布擦干，晾干。
寿命和检查
厂商对该产品的寿命没有明确限制。其取决于产品的状况和使用历史，产品有可能在经历严重坠落或可见的损坏后需要立即报废。影响产品寿命的因素很多：频繁或错误的使用，使用环境（潮湿，污垢，冰雪），磨损，腐蚀和过大的负荷，暴露在高温下，错误的储存等。

警告：
始终记住在经过一次极限使用后，你的装备可能不适合继续使用。
形变，腐蚀和过度的磨损后需要立即更换产品。过度磨损是任何位置的剖面超过5%的磨损。有任何疑问请联系SINGING ROCK。任何在SINGING ROCK之外的修改或修理都是不被允许的。
SINGINGROCK建议至少每12个月由有资质的人对产品进行检查。

SINGING ROCK质保：
此产品的质保期为2年，针对任何材料和生产中出现的问题。
有限质保：正常的磨损和撕裂、修改或更改及错误的储存都不在质保范围内。同样由于事故，疏忽，用于非产品设计用途的使用也不在质保范围内。SINGING ROCK不对使用此产品造成的任何结果，直接、间接、意外的或任何类型的损伤承担责任。

日本語
使用説明書

この取扱説明書を注意深くよく読み、内容を十分に理解した上でこの製品をご利用ください。
この取扱説明書は本製品の使用方法についてのみ説明をしています。現時点で知りうる誤った使用方法や禁じられた使用法を提示するには限りがあり、また、すべてを想定し列挙する事は不可能です。**本書に掲載されている×印（誤使用法）以外の使用方法のみがシンギングロックにより承認されています。**
クライミング、ヴィアフェラータ、洞窟探検、ラペリング、スキーツーリング、オンロープレスキューや高所作業/探査など、高所での活動は常に危険が伴い、死亡もしくはそれと同等の損害/傷害に至ることがあります。本製品の使用中または使用後に発生しうるすべての損害/傷害と死亡に対するすべてのリスクと責任は使用者が負うものとします。あなたがこの責任を負うことができない、またはその立場にない場合は本製品を使用しないでください。

使用方法
本製品は墜落制止を目的にした個人用保護具（PPE）です。
本製品を使用するには取扱方法を十分に理解し、適切な技術を学び実践する必要があります。本製品は十分な知識と技術をもった者による使用、またはその管理下でのみ使用することが出来ます。
サイドプレートに表示されている指示に従いロープをセットし、サイドプレートを正しく重ねた状態でカラビナで固定します（**図3参照**）。ホーリングシステムについては『**図11**』をご参照ください。
使用するカラビナは必ずロック機能付き、かつオーバル型のカラビナをご利用ください（**図4参照**）。本製品は繊維製ロープの使用を想定し設計されています。システムを構築する各機器との互換性と認証が適切であることを常に確認する必要があります。
使用前毎に、シーブがスムーズに回転し、摩耗していないかを確認してください。プーリーのサイドプレートに擦れや変形、車軸が正しく機能するかを確認する必要があります。また、アンカーポイントなど設置する環境も入念に確認します。設置後、使用時にカラビナ、プーリー、ロープそれぞれが正常に動作するか確認します。
破断強度（MBS）については表『TAB.1』もしくは『図9』をご参照ください。最大運用荷重（WLL）については表『**TAB.1**』をご参照ください。最大運用荷重とはベアリングが正常に作動できる最大の荷重値です（**図8参照**）。
本製品は使用者が正常に活動できる環境（人間が許容できる活動可能な環境）を想定し設計されています。極端な高低温度域では正常に動作しない恐れがあります。
警告
製品本体に強い衝撃・荷重をかけないでください。誤った使用方法はアンカーやシステム全体に、想定外の過負荷をかける恐れがあります（図10参照）
使用前～使用中、本製品と他製品との互換性やシステム全体が正しく設置がなされているか確認をする必要があります。**（図5参照）**
本製品に髪の毛、ウェア、指などが巻き込まれない様に注意してください。

製品構成（図2参照）
1 サイドプレート
2 シーブ
3 リベット
4 ボールベアリング/自己潤滑ベアリング

マーキング（図7参照）
1 生産者
2 モデル名
3 破断強度
4 最大運用荷重
5 適合ロープ径
6 適合認証
7 認証番号
8 欧州認証
9 データコード
10 生産管理番号
11 製品番号
12 製造年月
13 取扱説明書必読指示

メンテナンス（図6参照）
本製品は清潔な冷水で洗浄することができます。汚れがひどい場合や塩分濃度の高い環境（海上、沿岸部など）で使用した場合は必ず洗浄してください。
洗浄後は乾布で水気がなくなるまでよく拭き、直射日光のあたらない風通しのよい場所で十分に乾かしてください。
潤滑が必要な場合、シリコン系潤滑剤（非溶剤）をご利用ください。
その他の研磨剤や薬品類、および熱源との接触は避けてください。
保管・運搬
化学薬品類、腐食性物質（塩分を含む）、溶剤からの影響を及ぼさない環境で保管をしてください。運搬に対しては特別な注意はありません。

消毒
本製品（サイドプレートのみ）の消毒を行う際は、第四級アンモニウム塩をご利用ください。薬剤をぬるま湯（20°C以下）に溶かし消毒液を作ります。清潔な布を消毒液に浸し、硬く絞りをサイドプレートを拭いてください。

製品寿命/点検方法
本製品の耐用年数は設けておりません。ただし、使用状況により破棄するタイミングを判断する必要があります。寿命の判断基準は使用頻度/使用方法（誤った方法も含め）/使用環境（温度、湿度、塩度、汚れ、氷）/保管状況などの様々な要因により、製品の状態（摩耗・腐食）を見極める必要があります。
警告：極端な使用方法や大きな衝撃・荷重がかかった場合は、1回の使用であっても破棄する必要があります。
変形、腐食およびある程度の摩耗を確認した場合は破棄を検討してください。摩耗の目安は新品から5%の摩耗（断面積での換算）とします。判断がつかない場合はシンギングロック/輸入代理店/販売店へご相談ください。
シンギングロックでは12カ月に1度、十分な知識をもった者による詳細な点検を推奨しています。

シンギングロックによる製品保証
本製品は材料または製造上における欠陥に対して2年間の保証が適用されます。
ただし、以下の内容は対象外となります。通常使用による消耗、使用者自身による修理・改造、不適切な保管、大きな墜落・衝撃・荷重によるダメージ、推奨されていない使用による損傷などです。
シンギングロック/輸入代理店/販売店では本製品の使用前・中・後に発生した直接的、間接的、偶発的またはその他のいかなる種類の損害に対し責任を負うことはありません。